UPUTSTVO ZA UGRADNJU

Komplet bežičnog daljinskom upravljača

BRC7FA532F
BRC7FA532FB
BRC7FB532F
BRC7FB532FB

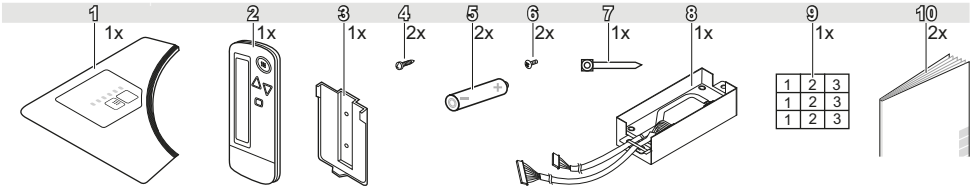
1
1x
2
1x
3
1x
4
2x
5
2x
6
2x
7
1x
8
1x
9
1x
1 2 3
1 2 3
1 2 3
10
2x

1

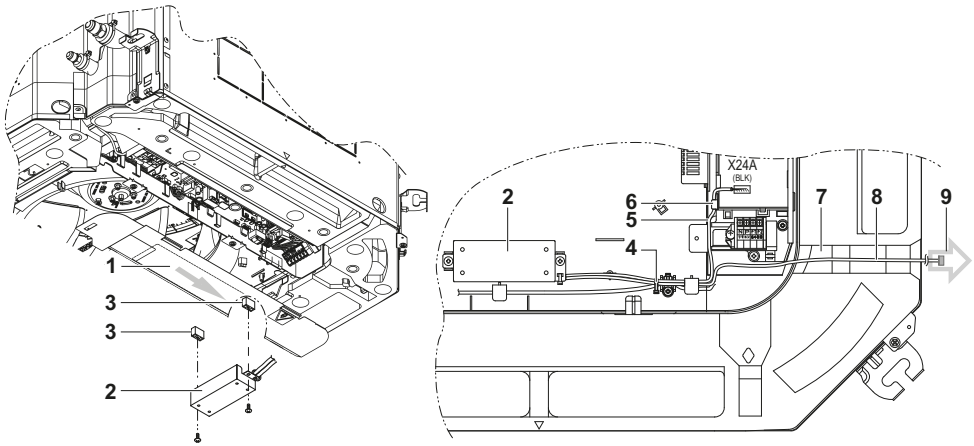
1
3
3
2
X24A
(BLK)
2
6
5
4
7
8
9

2

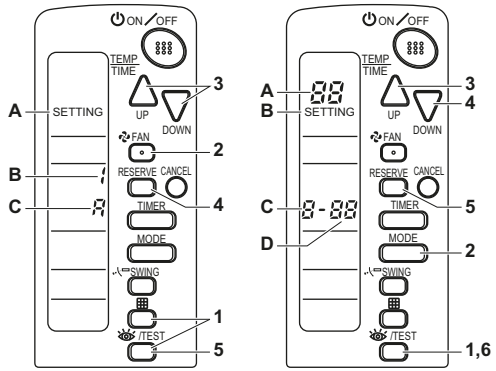
ON/OFF
TEMP.
TIME
UP
DOWN
FAN
RESERVE
CANCEL
TIMER
MODE
SWING
/TEST
A
SETTING
B
C
3
2
4
1
5

3

ON/OFF
TEMP.
TIME
UP
DOWN
FAN
RESERVE
CANCEL
TIMER
MODE
SWING
/TEST
A
B
SETTING
C
D
3
4
5
2
1,6

4

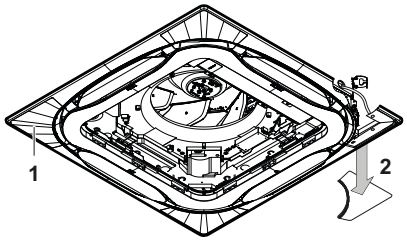
1
2

5

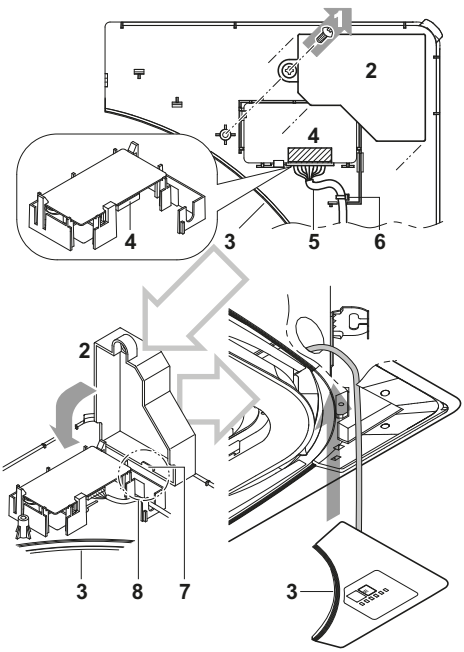
1
2
4
4
3
5
6
2
3
8
7
3

6

Značenje

Strana
Bezbednosne napomene 1
Pre ugradnje 1
Pribor 1
Napomena za instalatera 1
Ugradnja daljinskog upravljača 2
Ugradnja bežičnog daljinskog upravljača 2
Određivanje adrese i GLAVNOG/SPOREDNOG daljinskog upravljača 2
Postupak podešavanja 2
Ugradnja ploče predajnika 3
Ugradnja dekorativnog panela 4
Ugradnja prijemnika 4
Podešavanje na terenu 4
Probni rad 5

PAŽLJIVO PROČITAJTE OVO UPUTSTVO PRE NEGO ŠTO POKRENETE UREĐAJ. NE BACAJTE GA. SAČUVAJTE GA SA OSTALOM DOKUMENTACIJOM ZA SLUČAJ DA VAM PONOVO ZATREBA.

NEPRAVILNA UGRADNJA ILI PRIKLJUČIVANJE OPREME ILI DODATNE OPREME MOŽE DA DOVEDE DO STRUJNOG UDARA, KRATKOG SPOJA, CURENJA, POŽARA I DRUGIH OŠTEĆENJA OPREME. VODITE RAČUNA DA KORISTITE ISKLJUČIVO DODATNU OPREMU KOJU JE PROIZVELA KOMPANIJA DAIKIN I KOJA JE POSEBNO PROJEKTOVANA ZA UPOTREBU SA OPREMOM I NEKA JE UGRADI STRUČNJAK.

AKO NISTE SIGURNI U VEZI SA POSTUPCIMA UGRADNJE ILI KORIŠĆENJEM, UVEK SE OBRATITE SVOM DAIKIN PRODAVCU ZA SAVET I INFORMACIJE.

Tekst originalnog uputstva je na engleskom jeziku. Verzije na drugim jezicima su prevodi originalnog uputstva.

Bezbednosne napomene

Pažljivo pročitajte ove "Bezbednosne napomene" pre ugradnje klimatizacione opreme i vodite računa o njenoj pravilnoj ugradnji. Kada završite ugradnju, uverite se da uređaj pravilno funkcioniše kada ga pokrenete. Uputite korisnika u rukovanje uređajem i njegovo održavanje.

Značenje simbola opreza

Nepridržavanje ovih uputstava može da dovede do oštećenja imovine ili fizičke povrede.

Informacije klasifikovane kao **NAPOMENA** sadrže uputstva za pravilno korišćenje opreme.

- Konsultujte i uputstvo za upotrebu priloženo uz unutrašnju jedinicu i uputstvo za upotrebu priloženo uz dekorativni panel.
- Ovaj komplet može da se ugradi na samo 1 mestu u dekorativnom panelu. Zbog toga se preporučuje da se pre ugradnje ovog kompleta proveri orijentacija ugradnje dekorativnog panela.
  - Povedite računa da ništa ne prekida funkcionisanje bežičnog daljinskog upravljača.
  - Povedite računa da signal iz daljinskog upravljača može lako da se prenese.
  - Povedite računa da signalna lampica funkcionisanja i druge signalne lampice budu lako vidljive.
  - Povedite računa da u blizini prijemnika ne bude izvora svetlosti niti fluorescentnih lampi.
  - Povedite računa da prijemnik ne bude izložen direktnoj sunčevoj svetlosti.

Pre ugradnje

Pribor

Pogledajte sliku 1. Proverite da li ste u paketu dobili sledeći pribor.

1. Prijemnik
2. Bežični daljinski upravljač
3. Držač daljinskog upravljača
4. Vijak za ugradnju držača daljinskog upravljača
5. Alkalna baterija tipa AAA.LR03
6. Samourezujući vijak za ploču predajnika
7. Spona
8. Ploča predajnika
9. Nalepnica sa brojem jedinice
10. Uputstvo za ugradnju
    Uputstvo za rukovanje

Napomena za instalatera

Kupcu obavezno objasnite način pravilnog korišćenja sistema tako što ćete mu pokazati priloženo uputstvo za rukovanje.

Ugradnja daljinskog upravljača

Ugradnja bežičnog daljinskog upravljača

- Nemojte bacati daljinski upravljač niti ga izlagati snažnim udarima i nemojte ga čuvati na mestu gde može da bude izložen vlazi ili direktnoj sunčevoj svetlosti.
- Prilikom rukovanja, usmerite deo na daljinskom upravljaču koji služi kao predajnik u smeru prijemnika.
- Rastojanje na kojem je moguć direktan prenos signala iz daljinskog upravljača je 7 metara.
- Signal ne može da se prenosi ako neki predmet poput zavesa zaklanja prijemnik i daljinski upravljač.

Ugradnja na zid ili stub

1 Pričvrstite držač daljinskog upravljača priloženim vijcima.

2 Uvucite daljinski upravljač u držač daljinskog upravljača odozgo.

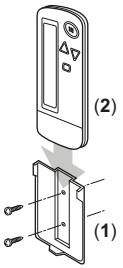

Ubacivanje baterija

1 Otvorite zadnji poklopac daljinskog upravljača tako što ćete ga povući u smeru strelice.

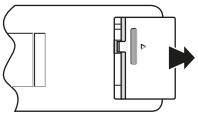

2 Postavite priložene baterije. Vodite računa da baterije postavite pravilno tako da se podudare oznake polova (+) i (-). Zatim zatvorite poklopac kao što je bio.

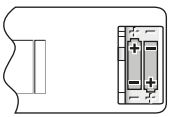

Određivanje adrese i GLAVNOG/SPOREDNOG daljinskog upravljača

- Ako postavljate više bežičnih daljinskih upravljača u jednoj sobi, obavite podešavanje adrese za prijemnik i bežični daljinski upravljač.
- Ako postavljate više daljinskih upravljača sa kablom u jednoj sobi, promenite prekidač GLAVNI/SPOR. na prijemniku.

Postupak podešavanja

Podešavanje prijemnika

Podesite prekidač bežične adrese (SS2) na tabli predajnika prema sledećoj tabeli.

	Br. jedinice		
	1	2	3
Prekidač bežične adrese (SS2)			

Kada koristite i daljinski upravljač sa kablom i bežični daljinski upravljač, za 1 unutrašnju jedinicu, daljinski upravljač sa kablom treba podesiti kao GLAVNI. Zato, postavite prekidač GLAVNI/SPOR. (SS1) na tabli predajnika na SROR.

	GLAVNI	SPOREDNI
Prekidač GLAVNI/ SPOR. (SS1)		

Podešavanje adrese bežičnog daljinskog upravljača

(Videti sliku 3)

A Podešavanje na terenu

B Adresa (fabrički je podešena na "1")

C Podešavanje prikaza

Podešavanje sa daljinskog upravljača

1 Pritisnite i zadržite pritisnut taster ⊞ i taster /TEST najmanje 4 sekunde da biste ušli u režim podešavanja na terenu. (Prikazuje se u području za prikaz na slici.)

2 Pritisnite taster FAN i izaberite odgovarajuću postavku prikaza (a/b). Svaki put kada se pritisne ovaj taster, na prikazu se smenjuju "a" i "b". Da biste u potpunosti razumeli ovu funkciju, pogledajte "Podešavanje prikaza a/b" na strani 3.

3 Pritisnite taster ▲ i taster ▼ da biste podesili adresu.

1 → 2 → 3 → 4 → 5 → 6 →

Adresa može da se podesi na vrednosti od 1 do 6, ali podesite je na vrednost od 1 do 3 i na istu adresu kao prijemnik. (Prijemnik ne funkcioniše sa adresom od 4 do 6.)

4 Pritisnite taster RESERVE da biste potvrdili postavku.

5 Zadržite pritisnut taster /TEST najmanje 1 sekundu da biste izašli iz režima podešavanja na terenu) i vratili se na uobičajeni prikaz.

Podešavanje prikaza a/b

Bežični daljinski upravljač ima 2 moguće ostavke prikaza.

Sa standardnom postavkom a neprekidno prikazuje sve stavke funkcionisanja, dok sa postavkom prikaza više sistema b prikazuje operacije u ograničenom periodu samo posle izvršenja postavki.

U slučaju kada se ciljna unutrašnja jedinica istovremeno kontroliše:

- drugim uređajem u grupnoj kontroli,
- bežičnim daljinskim upravljačem,
- centralnim daljinskim upravljačem sa kablom,

unutrašnja jedinica ponekad ne reaguje na UKLJUČIVANJE/ISKLJUČIVANJE i komande podešavanja temperature iz bežičnog daljinskog upravljača.

Da se korisnik ne bi zbunio mogućim razlikama između prikaza na bežičnom daljinskom upravljaču i stvarnog radnog stanjaunutrašnje jedinice, preporučuje se da se u takvoj konfiguraciji kontrole prikaz na bežičnom daljinskom upravljaču podesi na b. Proverite koja postavka više odgovara korisniku i podesite prikaz shodno tome.

Podešavanje prikaza	Prikaz na daljinskom upravljači	Rezultat podešavanja prikaza u slučaju kada se ciljna unutrašnja jedinica istovremeno kontroliše pomoću više uređaja
a: standardni	Sve stavke funkcio-nisanja su neprekidno prikazane.	Pri promeni režima rada, podešavanje temperature ili sličnih stavki se obavlja sa bežičnog daljinskog upravljača, unutrašnja jedinica odbija komandu. (Zvuk pri prijemu signala "fi" ili "pik-pik-pik") Kao posledica toga, dolazi do razlike između radnog statusa unutrašnje jedinice i prikaza na displeju bežičnog daljinskog upravljača.
b: više sistema	Funkcio-nisanje se prikazuje samo kratko posle izvršenja komandi.	Budući da su prikazi na daljinskom bežičnom upravljaču isključeni, razlike koja je gore opisana više nema.

Zalepite nalepnicu sa brojem jedinice

Zalepite nalepnice sa odgovarajućim brojevima jedinice na izlaz za vazduh na dekorativnom panelu i na poleđini bežičnog daljinskog upravljača.

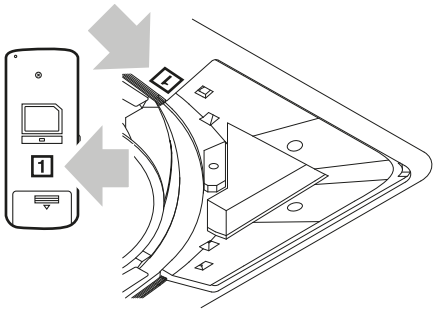

NAPOMENA Podesite broj jedinice prijemnika i bežičnog daljinskog upravljača tako da budu isti. Ako se postavke razlikuju, prenos signala iz daljinskog upravljača nije moguć.

Ugradnja ploče predajnika

(Videti sliku 2)

1 Poklopac kontrolne kutije
2 Ploča predajnika
3 Izdignute rupe za vijke na konusnom proširenju otvora
4 Spona
5 Kraći snop provodnika
6 Jezičak
7 Putanja postavljanja provodnika na terenu (niskonaponski)
8 Duži snop provodnika
9 Van unutrašnje jedinice

1 Uklonite poklopac kontrolne kutije kao što je opisano u uputstvu za ugradnju priloženom uz unutrašnju jedinicu.

2 Pričvrstite ploču predajnika na dno konusnog proširenja na telu unutrašnje jedinice pomoću priloženih vijaka za pričvršćivanje ploče predajnika kao što je prikazano na slici.

3 Povežite kraći snop provodnika iz ploče predajnika na priključak X24A na štampanoj ploči unutrašnje jedinice. Izvedite duži snop provodnika iz ploče predajnika na spoljnu stranu unutrašnje jedinice po putanji za postavljanje provodnika (niskonaponskih) u unutrašnjoj jedinici.

4 Pričvrstite 2 snopa provodnika iz ploče predajnika priloženim sponama.

Ugradnja dekorativnog panela

Ugradite dekorativni panel na način opisan u uputstvu za ugradnju priloženom uz dekorativni panel.

NAPOMENA Vodite računa da ne priklještite snop provodnika (duži) iz predajnika između unutrašnje jedinice i dekorativnog panela i između plafona i dekorativnog panela.

Ugradnja prijemnika

(Videti sliku 5)

1 Odeljak odvodne cevi

2 Ugaoni ukrasni poklopac
Predajnik obavezno ugradite u ovom uglu.

1 Uklonite ugaoni ukrasni poklopac sa dekorativnog panela (nalazi se na uglu suprotnom od odeljka odvodne cevi).
Ovaj ugaoni dekorativni poklopac se više neće koristiti.

(Videti sliku 6)

1 Vijak za pričvršćivanje

2 Poklopac za poleđini prijemnika

3 Prijemnik

4 Priključak (zadnja strana štampane ploče)

5 Snop provodnika (duži)

6 Spona snopa provodnika

7 Jezičak

8 Rupa na nosaču štampane ploče prijemnika

2 Uklonite vijak za pričvršćivanje (1) i poklopac na poleđini prijemnika.

3 Povežite snop provodnika (duži) iz ploče predajnika na priključak (4) na štampanoj ploči prijemnika.

4 Stavite sponu snopa provodnika (6) u zid držača štampane ploče.

5 Pričvrstite poklopac poleđine prijemnika (obavite korak 2 postupka obrnutim redosledom).
Povedite računa da prvo zakačite jezičak poklopca za rupu u držaču štampanog kola prijemnika (8).

6 Ugradite prijemnik na dekorativni panel.

Podešavanje na terenu

Ako se opcioni pribor montira na unutrašnju jedinicu, moguće je da će biti neophodna promena postavki unutrašnje jedinice. Konsultujte uputstvo (priručnik za opciju) za svaki opcionalni pribor.

(Videti sliku 4)

A Br. režima

B Podešavanje na terenu

C Prvi kodni br.

D Drugi kodni br.

Postupak

1 Dok je uređaj u uobičajenom režimu, pritisnite i zadržite taster i taster /TEST najmanje 4 sekunde da biste ušli u režim podešavanja na terenu.

2 Izaberite željeni broj režima pomoću tastera MODE.

3 Pritisnite taster i izaberite prvi kodni br.

4 Pritisnite taster i izaberite prvi kodni br.

5 Pritisnite taster RESERVE da biste potvrdili postavku.

6 Zadržite pritisnut taster /TEST najmanje 1 sekundu da biste izašli iz režima podešavanja na terenu) i vratili se na uobičajeni prikaz.

Primer

Ako je vreme za čišćenje filtera podešeno na "Kontaminacija filtera - velika", podesite broj režima na "10", prvi kodni br. na "0" a drugi kodni br. na "02".

Br. režima	Prvi kodni br.	Opis postavke		Second code No. (Drugi kodni br.)[1]				
				01		02		03
10	0	Kontaminacija filtera - Velika/Mala = Podešava se da bi se definisalo vreme između prikazivanja 2 signala za čišćenje filtera. (Kada je kontaminacija velika, postavka može da se promeni na polovinu vremenaizmeđu prikazivanja 2 signala za čišćenje filtera.)	Filter sa dugim radnim vekom	Mala	±2500 sati	Velika	±1250 sati	—
	3	Podešavanje za prikazivanje vremena između prikazivanja 2 signala za čišćenje filtera.		Prikazivati		Ne prikazati		—
12[2]	1	UKLJUČIVANJE/ISKLJUČIVANJE spolja = Podešavanje kada će se obavljati prisilno UKLJUČIVANJE/ISKLJUČIVANJE spolja.		Prisilno ISKLJUČIVANJE		UKLJUČIVANJE/ ISKLJUČIVANJE		—
	2	Promena diferencijala termostata = Podešavanje kada se koristi daljinski senzor.		1°C		0,5°C		—
13	0	Podešavanje brzine ispuštanja vazduha. Ova postavka se menja u zavisnosti od visine plafona.		**N** Uobičajeni		**H** Visok		**S** Super visok
	1	Izbor smera strujanja vazduha. Ova postavka se menja kada se koristi opcionalni pribor podloge za blokiranje.		4-smerni tok		3-smerni tok		2-smerni tok
	4	Podešavanje opsega strujanja vazduha. Ova postavka se menja kada treba promeniti opseg kretanja njihajuće klapne.		Gornji		Srednji		Donji

1 **NAPOMENA** Fabričke postavke za drugi kodni br. označene su sivom pozadinom.
Nemojte koristiti postavke koje nisu navedene u tabeli.
Kod grupne kontrole bežičnim daljinskim upravljačem, početne postavke za sve unutrašnje jedinice u grupi su iste. (U vezi sa grupnom kontrolom, pogledajte uputstvo za ugradnju priloženo uz unutrašnju jedinicu za grupnu kontrolu.)

2 Za VRV sistem.

Probni rad

- Obavite probni rad u skladu sa uputstvima iz priručnika za ugradnju priloženog uz unutrašnju jedinicu.
- Kada završite ugradnju cevi za rashladno sredstvo, odvodne cevi i električnih provodnika, postupite na sledeći način da biste zaštitili jedinicu:

1 Otvorite zaporni ventil za strani gasa.

2 Otvorite zaporni ventil za strani tečnosti. Otvorite zaporni ventil za strani gasa.

3 Uključite grejač u kućištu na 6 sati.

4 Podesite uređaj na hlađenje pomoću daljinskog upravljača i pritisnite taster ON/OFF da biste pokrenuli rad.

5 Pritisnite taster /TEST dvaput i pustite uređaj da radi u režimu PROBNOG RADA 3 minuta.

6 Pritisnite taster SWING i potvrdite funkcionisanje.

7 Pritisnite taster /TEST i nastavite uobičajeno rukovanje.

8 Proverite pravilno funkcionisanje u skladu sa postupcima rukovanja opisanim u uputstvu za rukovanje.

NAPOMENA

- Ako uređaj ne funkcioniše, pogledajte šifru kvara opisanu u uputstvu za ugradnju priloženom uz unutrašnju jedinicu.
- Pogledajte uputstvo za ugradnju priloženo uz spoljnu jedinicu za pojedinačne tipove operativnih sistema.

Copyright 2019 Daikin

DAIKIN INDUSTRIES CZECH REPUBLIC s.r.o.
U Nové Hospody 1/1155, 301 00 Plzeň Skvrňany, Czech Republic

DAIKIN EUROPE N.V.
Zandvoordestraat 300, B-8400 Oostende, Belgium

4P563996-1 2019.01