DAIKIN

UPUTSTVO ZA UGRADNJU

R32 Split Series

INVERTER

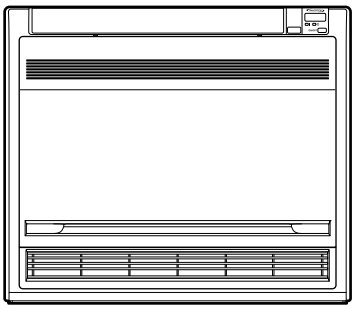

Modeli
FVXM25FV1B9
FVXM35FV1B9
FVXM50FV1B9

CE - DECLARATION-OF-CONFORMITY
CE - KONFORMITÄTSERKLÄRUNG
CE - DECLARATION-DE-CONFORMITE
CE - CONFORMITEITSVERKLARING
CE - DECLARACION-DE-CONFORMIDAD
CE - DICHIARAZIONE-DI-CONFORMITA
CE - ΔΗΛΩΣΗ ΣΥΜΜΟΡΦΩΣΗΣ
CE - DECLARAÇÃO-DE-CONFORMIDADE
CE - ЗАЯВЛЕНИЕ-О-СООТВЕТСТВИИ
CE - OVERENSSTEMMELSESERKLÆRING
CE - FÖRSÄKRAN-OM-ÖVERENSTÄMMELSE
CE - ERKLÆRING OM-SAMSVAR
CE - ILMOITUS-YHDENMUKAISUUDESTA
CE - PROHLÁŠENÍ-O-SHODĚ
CE - IZJAVA-O-USKLAĐENOSTI
CE - MEGFELELŐSÉGI-NYILATKOZAT
CE - DEKLARACJA-ZGODNOŚCI
CE - DECLARAŢIE-DE-CONFORMITATE
CE - IZJAVA O SKLADNOSTI
CE - VASTAVUSDEKLARATSIOON
CE - ДЕКЛАРАЦИЯ-ЗА-СЪОТВЕТСТВИЕ
CE - ATITIKTIES-DEKLARACIJA
CE - ATBILSTĪBAS-DEKLARĀCIJA
CE - VYHLÁSENIE-ZHODY
CE - UYGUNLUK-BEYANI

Daikin Europe N.V.

01 (GB) declares under its sole responsibility that the air conditioning models to which this declaration relates:
02 (D) erklärt auf seine alleinige Verantwortung daß die Modelle der Klimageräte für die diese Erklärung bestimmt ist:
03 (F) déclare sous sa seule responsabilité que les appareils d'air conditionné visés par la présente déclaration:
04 (NL) verklaart hierbij op eigen exclusieve verantwoordelijkheid dat de airconditioning units waarop deze verklaring betrekking heeft:
05 (E) declara baja su única responsabilidad que los modelos de aire acondicionado a los cuales hace referencia la declaración:
06 (I) dichiara sotto sua responsabilità che i condizionatori modello a cui è riferita questa dichiarazione:
07 (GR) δηλώνει με αποκλειστική της ευθύνη ότι τα μοντέλα των κλιματιστικών συσκευών στα οποία αναφέρεται η παρούσα δήλωση:
08 (P) declara sob sua exclusiva responsabilidade que os modelos de ar condicionado a que esta declaração se refere:
09 (RUS) заявляет, исключительно под свою ответственность, что модели кондиционеров воздуха, к которым относится настоящее заявление:
10 (DK) erklærer under eneansvar, at klimaanlægmodellerne, som denne deklaration vedrører:
11 (S) deklarerar i egenskap av huvudansvarig, att luftkonditioneringsmodellerna som berörs av denna deklaration innebär att:
12 (N) erklærer et fullstendig ansvar for at de luftkondisjoneringsmodeller som berøres av denne deklarasjon, innebærer at:
13 (FIN) ilmoittaa yksinomaan omalla vastuullaan, että tämän ilmoituksen tarkoittamat ilmastointilaitteiden mallit:
14 (CZ) prohlašuje ve své plné odpovědnosti, že modely klimatizace, k nimž se toto prohlášení vztahuje:
15 (HR) izjavljuje pod isključivo vlastitom odgovornošću da su modeli klima uređaja na koje se ova izjava odnosi:
16 (H) teljes felelőssége tudatában kijelenti, hogy a klímaberendezés modellek, melyekre e nyilatkozat vonatkozik:
17 (PL) deklaruje na własną i wyłączną odpowiedzialność, że modele klimatyzatorów, których dotyczy niniejsza deklaracja:
18 (RO) declară pe proprie răspundere că aparatele de aer condiţionat la care se referă această declaraţie:
19 (SLO) z vso odgovornostjo izjavlja, da so modeli klimatskih naprav, na katere se izjava nanaša:
20 (EST) kinnitab oma täielikul vastutusel, et käesoleva deklaratsiooni alla kuuluvad kliimaseadmete mudelid:
21 (BG) декларира на своя отговорност, че моделите климатична инсталация, за които се отнася тази декларация:
22 (LT) visiška savo atsakomybe skelbia, kad oro kondicionavimo prietaisų modeliai, kuriems yra taikoma ši deklaracija:
23 (LV) ar pilnu atbildību apliecina, ka tālāk uzskaitīto modeļu gaisa kondicionētāji, uz kuriem attiecas šī deklarācija:
24 (SK) vyhlasuje na vlastnú zodpovednosť, že tieto klimatizačné modely, na ktoré sa vzťahuje toto vyhlásenie:
25 (TR) tamamen kendi sorumluluğunda olmak üzere bu bildirinin ilgili olduğu klima modellerinin aşağıdaki gibi olduğunu beyan eder:

FVXM25FV1B9, FVXM35FV1B9, FVXM50FV1B9,

01 are in conformity with the following standard(s) or other normative document(s), provided that these are used in accordance with our instructions:
02 der/den folgenden Norm(en) oder einem anderen Normdokument oder -dokumenten entspricht/entsprechen, unter der Voraussetzung, daß sie gemäß unseren Anweisungen eingesetzt werden:
03 sont conformes à la/aux norme(s) ou autre(s) document(s) normatif(s), pour autant qu'ils soient utilisés conformément à nos instructions:
04 conform de volgende norm(en) of één of meer andere bindende documenten zijn, op voorwaarde dat ze worden gebruikt overeenkomstig onze instructies:
05 están en conformidad con la(s) siguiente(s) norma(s) u otro(s) documento(s) normativo(s), siempre que sean utilizados de acuerdo con nuestras instrucciones:
06 sono conformi al(i) seguente(i) standard(s) o altro(i) documento(i) a carattere normativo, a patto che vengano usati in conformità alle nostre istruzioni:
07 είναι σύμφωνα με το(α) ακόλουθο(α) πρότυπο(α) ή άλλο έγγραφο(α) κανονισμών, υπό την προϋπόθεση ότι χρησιμοποιούνται σύμφωνα με τις οδηγίες μας:
08 estão em conformidade com a(s) seguinte(s) norma(s) ou outro(s) documento(s) normativo(s), desde que estes sejam utilizados de acordo com as nossas instruções:
09 соответствуют следующим стандартам или другим нормативным документам, при условии их использования согласно нашим инструкциям:
10 overholder følgende standard(er) eller andet/andre retningsgivende dokument(er), forudsat at disse anvendes i henhold til vore instrukser:
11 respektive utrustning är utförd i överensstämmelse med och följer följande standard(er) eller andra normgivande dokument, under förutsättning att användning sker i överensstämmelse med våra instruktioner:
12 respektive utstyr er i overensstemmelse med følgende standard(er) eller andre normgivende dokument(er), under forutssetning av at disse brukes i henhold til våre instrukser:
13 vastaavat seuraavien standardien ja muiden ohjeellisten dokumenttien vaatimuksia edellyttäen, että niitä käytetään ohjeidemme mukaisesti:
14 za předpokladu, že jsou využívány v souladu s našimi pokyny, odpovídají následujícím normám nebo normativním dokumentům:
15 u skladu sa slijedećim standardom(ima) ili drugim normativnim dokumentom(ima), uz uvjet da se oni koriste u skladu s našim uputama:
16 megfelelnek az alábbi szabvány(ok)nak vagy egyéb irányadó dokumentum(ok)nak, ha azokat előírás szerint használják:
17 spełniają wymogi następujących norm i innych dokumentów normalizacyjnych, pod warunkiem że używane są zgodnie z naszymi instrukcjami:
18 sunt în conformitate cu următorul (următoarele) standard(e) sau alt(e) document(e) normativ(e), cu condiţia ca acestea să fie utilizate în conformitate cu instrucţiunile noastre:
19 skladni z naslednjimi standardi in drugimi normativi, pod pogojem, da se uporabljajo v skladu z našimi navodili:
20 on vastavuses järgmis(t)e standardi(te)ga või teiste normatiivsete dokumentidega, kui neid kasutatakse vastavalt meie juhenditele:
21 съответстват на следните стандарти или други нормативни документи, при условие, че се използват съгласно нашите инструкции:
22 atitinka žemiau nurodytus standartus ir (arba) kitus norminius dokumentus su sąlyga, kad yra naudojami pagal mūsų nurodymus:
23 tad, ja lietoti atbilstoši ražotāja norādījumiem, atbilst sekojošiem standartiem un citiem normatīviem dokumentiem:
24 sú v zhode s nasledovnou(ými) normou(ami) alebo iným(i) normatívnym(i) dokumentom(ami), za predpokladu, že sa používajú v súlade s našim návodom:
25 ürününün, talimatlarımıza göre kullanılması koşuluyla aşağıdaki standartlar ve norm belirten belgelerle uyumludur:

EN60335-2-40,

01 following the provisions of:
02 gemäß den Vorschriften der:
03 conformément aux stipulations des:
04 overeenkomstig de bepalingen van:
05 siguiendo las disposiciones de:
06 secondo le prescrizioni per:
07 με τήρηση των διατάξεων των:
08 de acordo com o previsto em:
09 в соответствии с положениями:
10 under iagttagelse af bestemmelserne i:
11 enligt villkoren i:
12 gitt i henhold til bestemmelsene i:
13 noudattaen määräyksiä:
14 za dodržení ustanovení předpisu:
15 prema odredbama:
16 követi a(z):
17 zgodnie z postanowieniami Dyrektyw:
18 în urma prevederilor:
19 ob upoštevanju določb:
20 vastavalt nõuetele:
21 следвайки клаузите на:
22 laikantis nuostatų, pateikiamų:
23 ievērojot prasības, kas noteiktas:
24 održavajúc ustanovenia:
25 bunun koşullarına uygun olarak:

Machinery 2006/42/EC **
Electromagnetic Compatibility 2014/30/EU *
Low Voltage 2014/35/EU

01 Directives, as amended.
02 Direktiven, gemäß Änderung.
03 Directives, telles que modifiées.
04 Richtlijnen, zoals geamendeerd.
05 Directivas, según lo enmendado.
06 Direttive, come da modifica.
07 Οδηγιών, όπως έχουν τροποποιηθεί.
08 Directivas, conforme alteração em.
09 Директив со всеми поправками.
10 Direktiver, med senere ændringer.
11 Direktiv, med företagna ändringar.
12 Direktiver, med foretatte endringer.
13 Direktiivejä, sellaisina kuin ne ovat muutettuina.
14 v platném znění.
15 Smjernice, kako je izmijenjeno.
16 irányelv(ek) és módosításaik rendelkezéseit.
17 z późniejszymi poprawkami.
18 Directivelor, cu amendamentele respective.
19 Direktive z vsemi spremembami.
20 Direktiivid koos muudatustega.
21 Директиви, с техните изменения.
22 Direktyvose su papildymais.
23 Direktīvās un to papildinājumos.
24 Smernice, v platnom znení.
25 Değiştirilmiş halleriyle Yönetmelikler.

01 **Note** * as set out in **<A>** and judged positively by **<B>** according to the **Certificate <C>**.
02 **Hinweis** * wie in **<A>** aufgeführt und von **<B>** positiv beurteilt gemäß **Zertifikat <C>**.
03 **Remarque** * tel que défini dans **<A>** et évalué positivement par **<B>** conformément au **Certificat <C>**.
04 **Bemerk** * zoals vermeld in **<A>** en positief beoordeeld door **<B>** overeenkomstig **Certificaat <C>**.
05 **Nota** * como se establece en **<A>** y es valorado positivamente por **<B>** de acuerdo con el **Certificado <C>**.
06 **Nota** * delineato nel **<A>** e giudicato positivamente da **<B>** secondo il **Certificato <C>**.
07 **Σημείωση** * όπως καθορίζεται στο **<A>** και κρίνεται θετικά από το **<B>** σύμφωνα με το **Πιστοποιητικό <C>**.
08 **Nota** * tal como estabelecido em **<A>** e com o parecer positivo de **<B>** de acordo com o **Certificado <C>**.
09 **Примечание** * как указано в **<A>** и в соответствии с положительным решением **<B>** согласно **Свидетельству <C>**.
10 **Bemærk** * som anført i **<A>** og positivt vurderet af **<B>** i henhold til **Certifikat <C>**.
11 **Information** * enligt **<A>** och godkänts av **<B>** enligt **Certifikatet <C>**.
12 **Merk** * som det fremkommer i **<A>** og gjennom positiv bedømmelse av **<B>** ifølge **Sertifikat <C>**.
13 **Huom** * jotka on esitetty asiakirjassa **<A>** ja jotka **<B>** on hyväksynyt **Sertifikaatin <C>** mukaisesti.
14 **Poznámka** * jak bylo uvedeno v **<A>** a pozitivně zjištěno **<B>** v souladu s **osvědčením <C>**.
15 **Napomena** * kako je izloženo u **<A>** i pozitivno ocijenjeno od strane **<B>** prema **Certifikatu <C>**.
16 **Megjegyzés** * a(z) **<A>** alapján, a(z) **<B>** igazolta a megfelelést, a(z) **<C>** **tanúsítvány** szerint.
17 **Uwaga** * zgodnie z dokumentacją **<A>**, pozytywną opinią **<B>** i **Świadectwem <C>**.
18 **Notă** * așa cum este stabilit în **<A>** și apreciat pozitiv de **<B>** în conformitate cu **Certificatul <C>**.
19 **Opomba** * kot je določeno v **<A>** in odobreno s strani **<B>** v skladu s **certifikatom <C>**.
20 **Märkus** * nagu on näidatud dokumendis **<A>** ja heaks kiidetud **<B>** järgi vastavalt **sertifikaadile <C>**.
21 **Забележка** * както е изложено в **<A>** и оценено положително от **<B>** съгласно **Сертификата <C>**.
22 **Pastaba** * kaip nustatyta **<A>** ir kaip teigiamai nuspręsta **<B>** pagal **Sertifikatą <C>**.
23 **Piezīmes** * kā norādīts **<A>** un atbilstoši **<B>** pozitīvajam vērtējumam saskaņā ar **sertifikātu <C>**.
24 **Poznámka** * ako bolo uvedené v **<A>** a pozitívne zistené **<B>** v súlade s **osvedčením <C>**.
25 **Not** * **<A>**'da belirtildiği gibi ve **<C>** **Sertifikasına** göre **<B>** tarafından olumlu olarak değerlendirildiği gibi.

<A>	DAIKIN.TCF.032D13/02-2019
<B>	DEKRA (NB0344)
<C>	2159619.0551-EMC

01 ** Daikin Europe N.V. is authorised to compile the Technical Construction File.
02 ** Daikin Europe N.V. hat die Berechtigung die Technische Konstruktionsakte zusammenzustellen.
03 ** Daikin Europe N.V. est autorisé à compiler le Dossier de Construction Technique.
04 ** Daikin Europe N.V. is bevoegd om het Technisch Constructiedossier samen te stellen.
05 ** Daikin Europe N.V. está autorizado a compilar el Archivo de Construcción Técnica.
06 ** Daikin Europe N.V. è autorizzata a redigere il File Tecnico di Costruzione.
07 ** Η Daikin Europe N.V. είναι εξουσιοδοτημένη να συντάξει τον Τεχνικό φάκελο κατασκευής.
08 ** A Daikin Europe N.V. está autorizada a compilar a documentação técnica de fabrico.
09 ** Компания Daikin Europe N.V. уполномочена составить Комплект технической документации.
10 ** Daikin Europe N.V. er autoriseret til at udarbejde de tekniske konstruktionsdata.
11 ** Daikin Europe N.V. är bemyndigade att sammanställa den tekniska konstruktionsfilen.
12 ** Daikin Europe N.V. har tillatelse til å kompilere den Tekniske konstruksjonsfilen.
13 ** Daikin Europe N.V. on valtuutettu laatimaan Teknisen asiakirjan.
14 ** Společnost Daikin Europe N.V. má oprávnění ke kompilaci souboru technické konstrukce.
15 ** Daikin Europe N.V. je ovlašten za izradu Datoteke o tehničkoj konstrukciji.
16 ** A Daikin Europe N.V. jogosult a műszaki konstrukciós dokumentáció összeállítására.
17 ** Daikin Europe N.V. ma upoważnienie do zbierania i opracowywania dokumentacji konstrukcyjnej.
18 ** Daikin Europe N.V. este autorizat să compileze Dosarul tehnic de construcţie.
19 ** Daikin Europe N.V. je pooblaščen za sestavo datoteke s tehnično mapo.
20 ** Daikin Europe N.V. on volitatud koostama tehnilist dokumentatsiooni.
21 ** Daikin Europe N.V. е оторизирана да състави Акта за техническа конструкция.
22 ** Daikin Europe N.V. yra įgaliota sudaryti šį techninės konstrukcijos failą.
23 ** Daikin Europe N.V. ir autorizēts sastādīt tehnisko dokumentāciju.
24 ** Spoločnosť Daikin Europe N.V. je oprávnená vytvoriť súbor technickej konštrukcie.
25 ** Daikin Europe N.V. Teknik Yapı Dosyasını derlemeye yetkilidir.

3P471028-15H

DAIKIN

Hiromitsu Iwasaki
Director
Ostend, 1st of March 2019

DAIKIN EUROPE N.V.
Zandvoordestraat 300, B-8400 Oostende, Belgium

Mere predostrožnosti

	Pre rukovanja uređajem pažljivo pročitajte mere predostrožnosti u ovom uputstvu.		Modeli FVXM pune se rashladnim sredstvom R32.

- Pažljivo pročitajte Bezbednosne mere predostrožnosti kako biste obezbedili pravilnu ugradnju.
- U ovom priručniku mere predostrožnosti su klasifkovane u kategorije UPOZORENJE i OPREZ.
  Vodite računa da se pridržavate svih niže navedenih mera predostrožnosti: sve su važne da bi se osigurala bezbednost.

⚠ **UPOZORENJE..... Nepoštovanje bilo kojeg UPOZORENJA može imati tako teške posledice kao što su smrt ili teška telesna povreda.**

⚠ **OPREZ..... Nepoštovanje bilo koje od mera OPREZA može u pojedinim slučajevima imati ozbiljne posledice.**

- U ovom priručniku se koriste sledeći bezbednosni simboli:

Obavezno se pridržavajte ovog uputstva.	Obavezno uzemljite uređaj.	Nikada ne pokušavajte.

- Po završetku ugradnje, obavite probni rad da biste proverili da li ima grešaka i objasnite kupcu kako da rukuje klimatizacionim uređajem i održava ga pomoću uputstva za rukovanje.
- Tekst originalnog uputstva je napisan na engleskom jeziku. Verzije na drugim jezicima su prevodi originalnog uputstva.

⚠ UPOZORENJE

- Zatražite od svog prodavca ili kvalifikovanog osoblja da obavi ugradnju.
  Nemojte pokušavati da sami ugradite klimatizacioni uređaj. Nepravilna ugradnja može za posledicu da ima curenje vode, strujne udare ili požar.
- Ugradite klimatizacioni uređaj u skladu sa uputstvima iz uputstva za ugradnju.
  Nepravilna ugradnja može za posledicu da ima curenje vode, strujne udare ili požar.
- Postarajte se da se ugradnja, servisiranje i održavanje obavljaju u skladu sa uputstvima kompanije Daikin i relevantnim propisima (na primer, sa nacionalnim propisima o korišćenju gasa), te da ove radove obavljaju isključivo kvalifikovana lica.
- Za ugradnju koristite samo naznačeni pribor i delove.
  Ako ne koristite naznačene delove, može da dođe do pada uređaja, curenja vode, strujnih udara ili požara.
- Ugradite klimatizacioni uređaj na podlogu koja je dovoljno jaka da izdrži težinu uređaja.
  Nedovoljno jaka podloga može da dovede do pada opreme i izazove povredu.
- Elektro radovi se moraju obaviti u skladu sa odgovarajućim lokalnim i nacionalnim propisima i uputstvima i ovim uputstvom za ugradnju. Povedite računa da koristite isključivo namensko kolo za napajanje električnom energijom.
  Nedovoljan kapacitet kola napajanja električnom energijom i nepravilno izvođenje mogu da dovedu do strujnih udara ili požara.
- Upotrebite kabl odgovarajuće dužine.
  Nemojte koristiti spojene provodnike ili produžni kabl jer to može da dovede do pregrevanja, električnih udara ili požara.
- Povedite računa da svi provodnici budu pričvršćeni, da koristite naznačene provodnike i da nema naprezanja na priključcima ili na provodnicima.
  Nepravilno priključivanje ili pričvršćivanje provodnika može da dovede do razvoja prekomerne toplote ili požara.
- Prilikom povezivanja napajanja i povezivanja provodnika između unutrašnje i spoljne jedinice, postavite provodnike tako da se poklopac kontrolne kutije može sigurno pričvrstiti.
  Nepravilno postavljanje poklopca kontrolne kutije može da dovede do strujnih udara, požara ili pregrevanja terminala.
- Ako je kabl za napajanje oštećen, neophodno je da ga proizvođač, serviser ili slično kvalifikovane osobe zamene da bi se izbegla opasnost.
- Ako prilikom ugradnje dođe do curenja rashladnog gasa, dobro provetrite prostoriju.
  Ako sredstvo za hlađenje dođe u kontakt sa vatrom, može da dođe do nastanka toksičnog gasa.
- Kada završite ugradnju, proverite da li ima curenja gasa za hlađenje.
  Ako gas za hlađenje procuri u prostoriju i dođe u dodir sa izvorom požara, kao što su grejalica, peć ili štednjak, može da dođe do nastanka toksičnog gasa.
- Prilikom ugradnje ili premeštanja klimatizacionog uređaja, iz kola za sredstvo za hlađenje obavezno ispustite sav vazduh i vodite računa da koristite isključivo naznačeno sredstvo za hlađenje.
  Prisustvo vazduha ili drugih stranih supstanci u kolu za rashladno sredstvo izaziva abnormalan rast pritiska, što može da dovede do oštećenja opreme pa i do povrede.
- Tokom ugradnje, pre nego što pokrenete kompresor, sigurno pričvrstite cevi za sredstvo za hlađenje.
  Ako cevi za rashladno sredstvo nisu povezane a zaustavni ventil je otvoren kada se kompresor pokrene, može da dođe do usisavanja vazduha, što može da izazove abnormalan pritisak u kolu za rashladno sredstvo i dovede do oštećenja opreme i čak do povrede.
- Prilikom ispumpavanja sredstva za hlađenje iz kola, zaustavite kompresor pre nego što uklonite cevi za sredstvo za hlađenje.
  Ako kompresor još uvek radi a zaustavni ventil je otvoren tokom ispumpavanja sredstva za hlađenje iz kola, doći će do usisavanja vazduha kada cevi za sredstvo za hlađenje budu uklonjene, što će izazvati abnormalan pritisak u kolu za rashladno sredstvo i dovesti do oštećenja opreme pa i do povrede.
- Obavezno uzemljite klimatizacioni uređaj.
  Nemojte povezivati uzemljenje uređaja na komunalnu cev, provodnik osvetljenja ili telefonsko uzemljenje. Nepravilno uzemljenje može za posledicu da ima strujne udare.
- Obavezno ugradite prekidač curenja struje u zemlju.
  Ukoliko ne ugradite prekidač propuštanja uzemljenja, može da dođe do strujnog udara ili požara.

Mere predostrožnosti

• Povedite računa da obezbedite odgovarajuće mere da sprečite da male životinje koriste spoljni uređaj kao sklonište. Male životinje koje dođu u kontakt sa električnim delovima mogu da izazovu kvarove, dim ili požar. Dajte uputstva korisniku da područja oko uređaja održava čisto.
• Nemojte koristiti zapaljive gasove (lak za kosu, insekticide, itd.) u blizini uređaja. To može da dovede do pojave naprslina, strujnih udara ili požara.
• Nemojte koristiti benzin ili razređivač za brisanje uređaja. To može da dovede do pojave naprslina, strujnih udara ili požara.
• Uređaj treba čuvati tako da se spreči mehaničko oštećenje i u sobi sa dobrom ventilacijom bez izvora paljenja koji neprekidno rade (na primer, otvorenog plamena, aparata na gas koji radi ili električne grejalice koja radi) a veličina prostorije treba da bude kao što je naznačeno u poglavlju "Izbor mesta za ugradnju" na strani 4.
• Uređaj NEMOJTE bušiti niti spaljivati. • NEMOJTE koristiti sredstva za ubrzavanje procesa odmrzavanja ili za čišćenje opreme, osim sredstava koja preporučuje proizvođač. • Imajte u vidu da je R32 rashladno sredstvo BEZ mirisa.

⚠ OPREZ
• Nemojte ugrađivati klimatizacioni uređaj na mestima gde postoji opasnost od propuštanja zapaljivog gasa. U slučaju propuštanja gasa, nagomilavanje gasa u blizini klimatizacionog uređaja može da izazove izbijanje požara.
• Uređaj nemojte ugrađivati u čvrsto zaptivenim, hermetički zatvorenim, prostorima poput zvučno izolovanih komora i prostorija sa zaptivenim vratima.
• Ovaj uređaj je opremljen detektorom rashladnog sredstva kao bezbednosnim uređajem. Da bi bio efikasan, uređaj se nakon ugradnje mora sve vreme napajati električnom energijom, izuzev tokom kratkih intervala servisiranja.
• Ovaj uređaj je opremljen električnim bezbednosnim uređajima. Da bi bio efikasan, uređaj se nakon ugradnje mora sve vreme napajati električnom energijom, izuzev tokom kratkih intervala servisiranja.
• Uređaj nemojte ugrađivati na mestima sa puno dima, gasa, hemikalija i sl. Postoji mogućnost da senzori u unutrašnjoj jedinici detektuju ove materije i da lažno signaliziraju curenje rashladnog sredstva.
• Rashladnim sredstvom može da rukuje, doliva ga, izbacuje i odlaže na otpad samo kvalifikovano osoblje.
• Ugradite odvodnu cev pridržavajući se uputstava iz ovog priručnika kako biste obezbedili odgovarajući odvod i izolujte je da biste sprečili kondenzaciju. Neodgovarajuća odvodna cev može za posledicu da ima curenje vode u prostoriji i materijalnu štetu.
• Pritegnite navrtku za cevne spojeve naznačenim metodom, npr. momentnim ključem. Ako se navrtka za cevne spojeve previše pritegne, posle duže upotrebe može da naprsne i dovede do curenja sredstva za hlađenje.
• Predviđeno je da ovaj uređaj koriste stručni ili obučeni korisnici u prodavnicama, lakoj industriji i na farmama ili laici u komercijalnim i uslovima u domaćinstvu.
• Nivo pritiska zvuka je manji od 70 dB(A).

Pribor

Unutrašnja jedinica Ⓐ – Ⓘ

Ⓐ Montažna ploča	1	Ⓓ Izolaciona obloga	2	Ⓖ AAA baterije sa suvim ćelijama	2
Ⓑ Filter za dezodorizaciju od titanijum-apatita	2	Ⓔ Bežični daljinski upravljač	1	Ⓗ Uputstvo za rukovanje	1
Ⓒ Odvodno crevo	1	Ⓕ Držač daljinskog upravljača	1	Ⓘ Uputstvo za ugradnju	1

Radna ograničenja

Da bi sistem radio bezbedno i delotvorno, koristite ga u sledećim opsezima temperature i vlažnosti.

Spoljni uređaji		Hlađenje		Grejanje	
RXM25~50	Spoljna temperatura	-10~46°C DB		-15~24°C DB	-15~18°C WB
	Unutrašnja temperatura	18~32°C DB	14~23°C WB	10~30°C DB	
2MXM40~50 3MXM40~68 4MXM68/80 5MXM90	Spoljna temperatura	-10~46°C DB		-15~24°C DB	-15~18°C WB
	Unutrašnja temperatura	18~32°C DB	14~23°C WB	10~30°C DB	
RXTP25~35	Spoljna temperatura	-10~46°C DB		-25~24°C DB	-25~18°C WB
	Unutrašnja temperatura	18~32°C DB	14~23°C WB	10~30°C DB	
Unutrašnja vlažnost ≤80%[(a)]					

DB: Temperatura suve kugle termometra
WB: Temperatura mokre kugle termometra
[(a)] Da bi se izbegli kondenzacija i kapanje vode iz uređaja. Ako je temperatura ili vlažnost van ovih uslova, mogu da se uključe bezbednosni uređaji i moguće je da klimatizacioni uređaj ne funkcioniše.

Opseg za podešavanje temperature na daljinskom upravljaču je:

Hlađenje	Grejanje	AUTO (AUTOMATSKI)
18-32°C	10-30°C	18-30°C

Izbor mesta za ugradnju

- Uređaj nemojte ugrađivati na visini većoj od 6 cm iznad poda.
- Pre izbora mesta za ugradnju potrebno je da dobijete odobrenje korisnika.

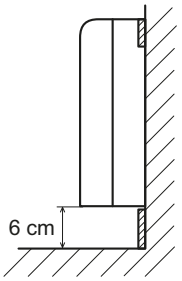

1. Unutrašnja jedinica

- Unutrašnja jedinica treba da bude postavljena na mestu gde:
  1) zadovoljena su ograničenja ugradnje definisana na crtežima za ugradnju unutrašnje jedinice,
  2) dovod i izlaz vazduha imaju jasne putanje,
  3) uređaj se ne nalazi na putu direktne sunčeve svetlosti,
  4) uređaj je odmaknut od izvora toplote ili pare,
  5) ne postoji izvor isparenja mašinskog ulja (to može da skrati radni vek unutrašnje jedinice),
  6) hladan (topao) vazduh cirkuliše kroz prostoriju,
  7) uređaj je odmaknut od fluorescentnih sijalica sa elektronskim paljenjem (tipa invertera ili brzog starta) jer one mogu da skrate opseg daljinskog upravljača,
  8) uređaj je najmanje 1 metar odmaknut od televizijskog ili radio aparata (uređaj može da prouzrokuje smetnje u slici ili zvuku).
- Cevi treba da budu zaštićene od fizičkih oštećenja do kojih može doći u toku normalnog rada, servisiranja ili održavanja.
- U prostorijama čija je površina manja od minimalne površine prema donjoj tabeli, cevi treba postavljati samo pod uslovom da na njima nema spojeva, kao ni krivina kod kojih je radijus centralne linije manji od minimalnog poluprečnika krivine, definisanog u odeljku **6-2. Izbor bakarnih i materijala za toplotnu izolaciju**.
- Površina poda prostorije u kojoj će unutrašnja jedinica biti postavljena treba da bude veća od minimalne površine poda koja je data u donjoj tabeli.

Minimalna površina poda za unutrašnju jedinicu.		Minimalna površina poda za unutrašnju jedinicu.	
m_c [kg]	A_{min} [m^2]	m_c [kg]	A_{min} [m^2]
0,70	Bez ograničenja.	2,44	4,82
0,76		2,54	5,01
0,86		2,64	5,21
0,96		2,74	5,41
1,06		2,84	5,61
1,16		2,94	5,80
1,26		3,04	6,00
1,36		3,14	6,20
1,46		3,24	6,40
1,56		3,34	6,59
1,66		3,44	6,79
1,76		3,54	6,99
1,84	3,63	3,64	7,19
1,94	3,83	3,74	7,38
2,04	4,03	3,84	7,58
2,14	4,22	3,94	7,78
2,24	4,42	4,04	7,98
2,34	4,62	4,14	8,17

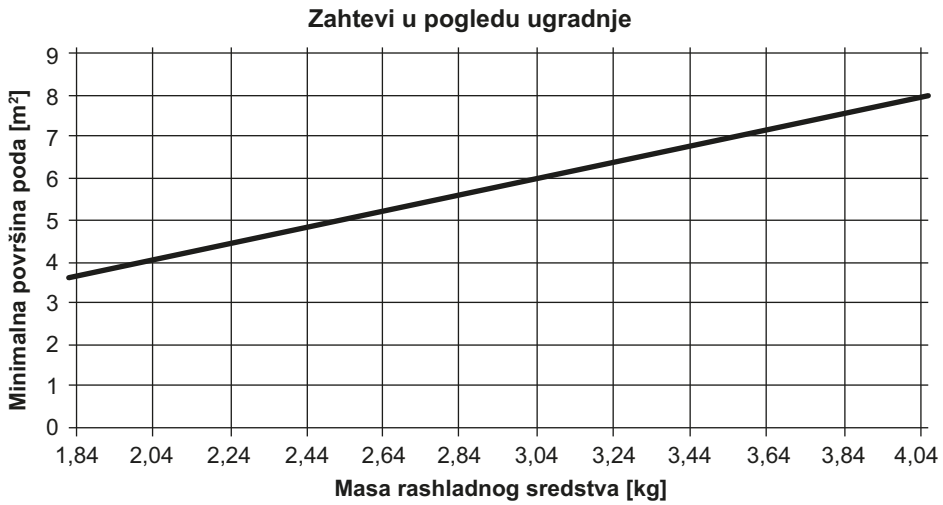

Izbor mesta za ugradnju

2. Bežični daljinski upravljač

1) Upalite sve fluorescentne sijalice u prostoriji, ako ih ima, i pronađite mesto (u krugu poluprečnika 7 m) gde unutrašnja jedinica ima odgovarajući prijem signala iz daljinskog upravljača.
2) Podesite DIP prekidač. Podešavanje obavite u skladu s tipom uređaja koji je korisnik kupio. Podrazumevani položaj prekidača je na strani toplotne pumpe.

- **Samo za hlađenje**
  Prebacite DIP prekidač u položaj "samo hlađenje" (C/O).

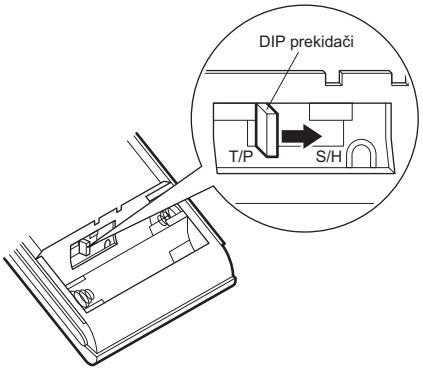

- **Za toplotnu pumpu**
  Proverite da li se DIP prekidač nalazi u položaju toplotne pumpe (H/P).
  Ako je postavljen u položaj "samo hlađenje", prebacite ga u položaj toplotne pumpe.

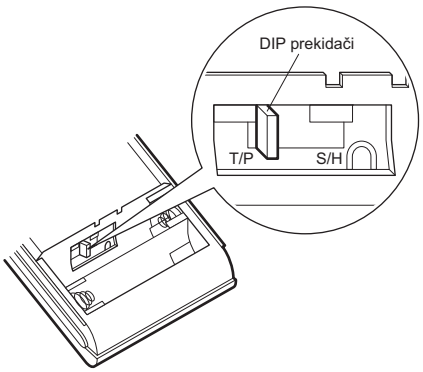

Crteži za ugradnju unutrašnje jedinice

Unutrašnja jedinice se može ugraditi na bilo koji od tri prikazana načina.

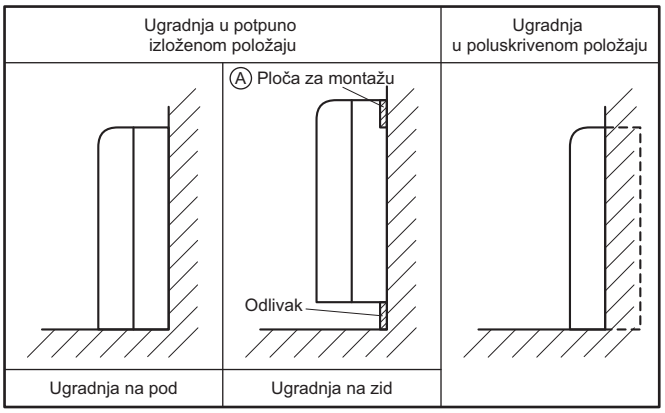

Položaj postavljanja ugradne ploče.

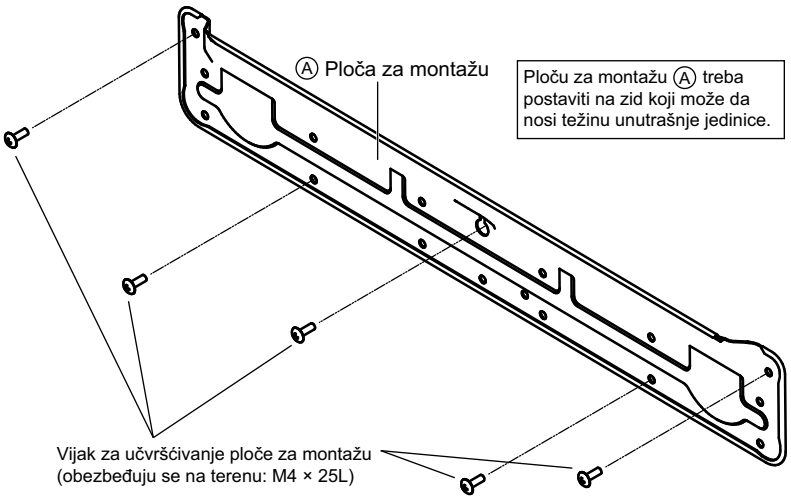

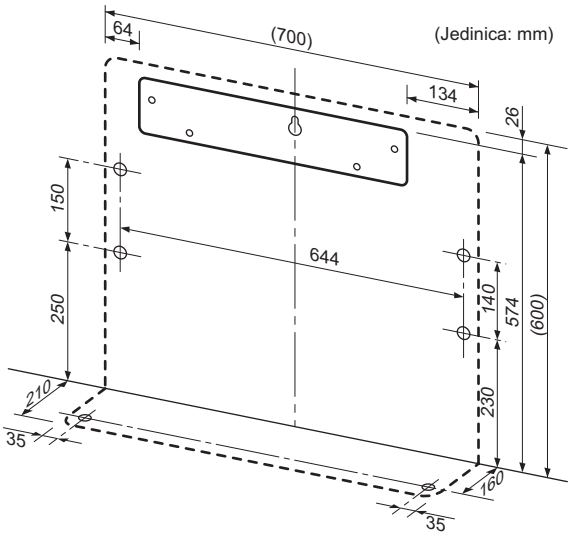

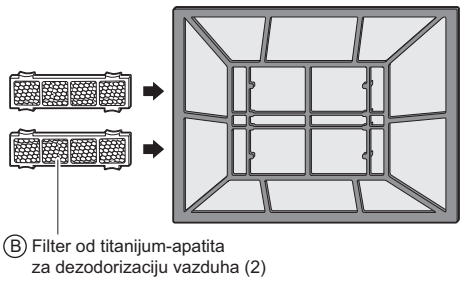

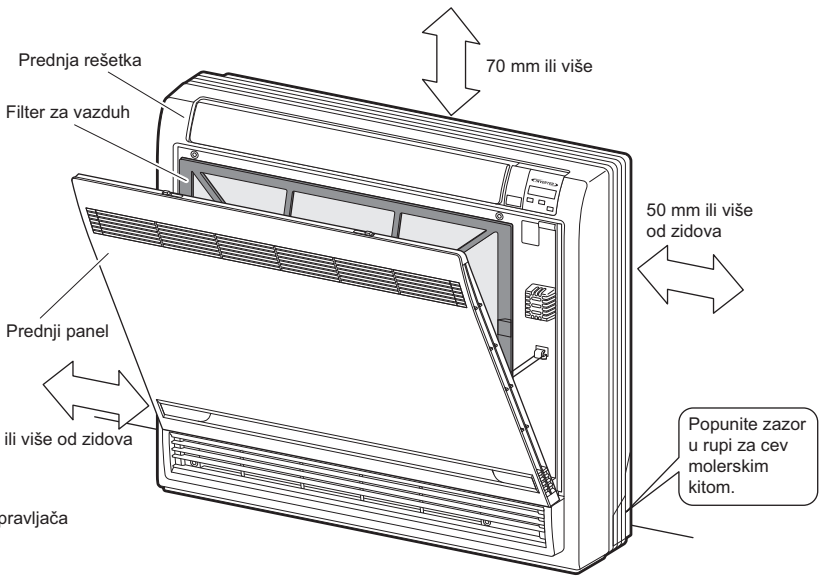

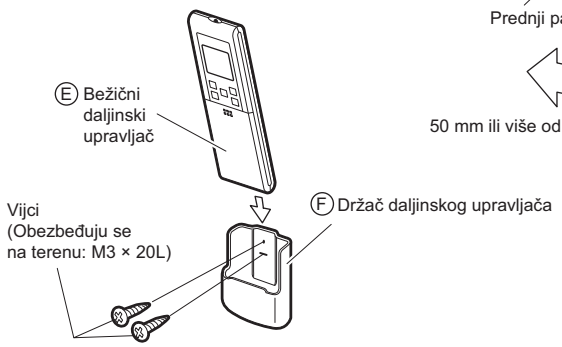

⚠ UPOZORENJE

- Koristite isključivo dodatni pribor, opcionu opremu i rezervne delove koje je proizvela ili odobrila kompanija DAIKIN.
- Ugradnju treba da obavi instalater a izbor materijala i ugradnja moraju da budu usaglašeni sa važećim zakonom. Važeći standard koji se mora koristiti u Evropi je EN378.

Priprema pre ugradnje

1. Uklanjanje i postavljanje prednje table

- **Način uklanjanja**
  1) Povlačite 2 graničnika sve dok ne nalegnu na svoja mesta.
  2) Otvorite prednju tablu i razvežite vrpcu.
  3) Uklonite prednju tablu.

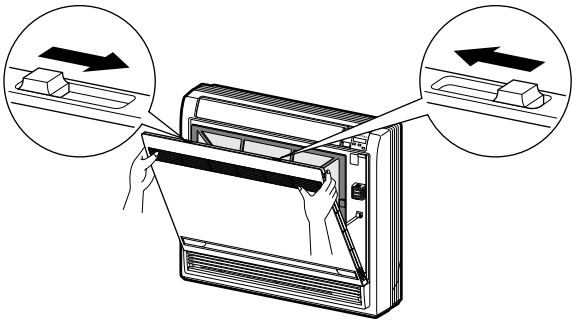

- **Način postavljanja**
  1) Postavite prednju rešetku i prednju tablu nakon što ste oko njih povukli vrpcu.
  2) Zatvorite prednju tablu i povlačite graničnike sve dok ne nalegnu u svoje spoljne položaje.

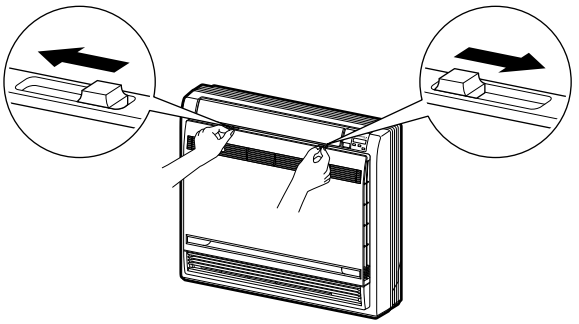

2. Uklanjanje i postavljanje prednje rešetke

- **Način uklanjanja**
  1) Otvorite prednji panel.
  2) Odvijte 4 vijka, pa uklonite prednju rešetku njenim povlačenjem prema napred (3 jezička).
- **Način postavljanja**
  1) Pričvrstite prednju rešetku pomoću 4 vijka za ugradnju (3 jezička).
  2) Prednju tablu vratite u prvobitni položaj.

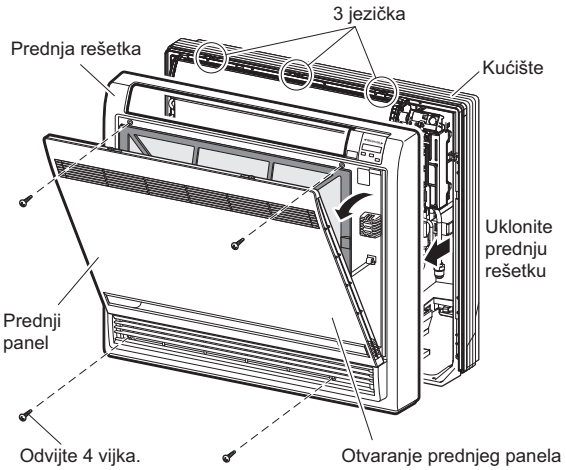

3. Podešavanje različitih adresa

Kada se dve unutrašnje jedinice ugrade u jednoj prostoriji, dva različita daljinska upravljača mogu da se podese za različite adrese.

1) Uklonite prednju rešetku.
2) Podignite ploču za pričvršćenje senzora i uklonite prednji limeni poklopac.
3) Uklonite konektore 5P, 6P i 7P.
4) Izvadite kutiju sa električnim provodnicima (1 vijak).
5) Izvadite termistor.
6) Uklonite bočni limeni poklopac (7 jezičaka).
7) Isecite prespojnik adrese (JA) na tabli štampanog kola.
8) Isecite prespojnik adrese (J4) u daljinskom upravljaču.

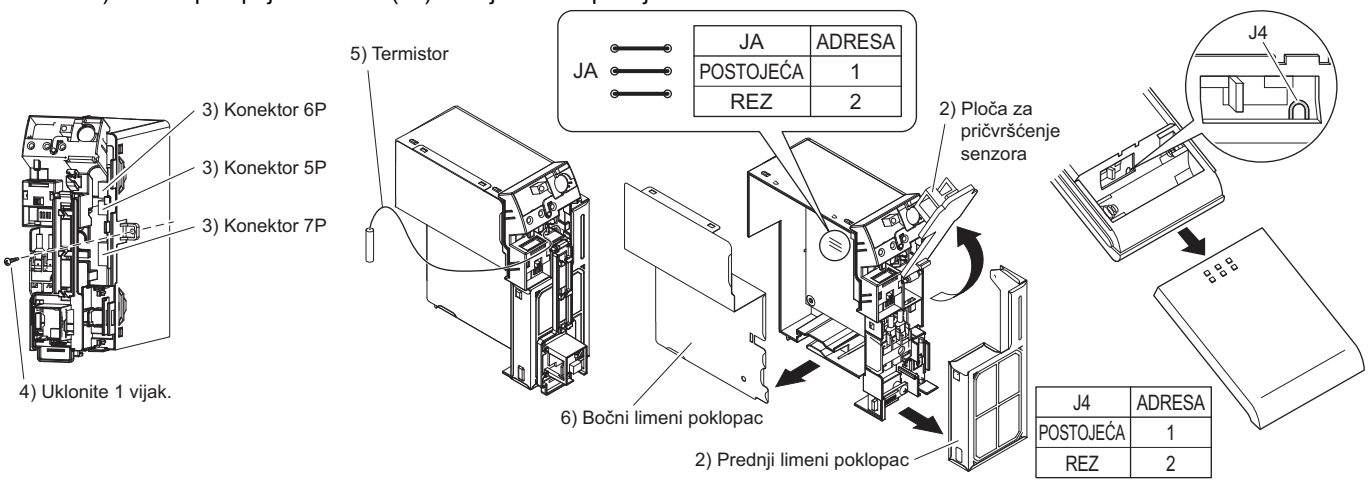

Ugradnja unutrašnje jedinice (1)

Ugradnja u potpuno izloženom položaju

1. Cev za rashladno sredstvo

1) Izbušite otvor (prečnika 65 mm) na mestu označenom simbolom ⊘ kao na slici dole.
2) Položaj otvora će se razlikovati u zavisnosti od toga koji kraj cevi se izvlači.
3) Za postavljanje cevi, videti **6. Priključenje cevi za rashladno sredstvo**, u poglavlju **Ugradnja unutrašnje jedinice (1)**.
4) Ostavite dovoljno prostora oko cevi radi lakšeg priključenja cevi na unutrašnju jedinicu.

(Jedinica: mm)

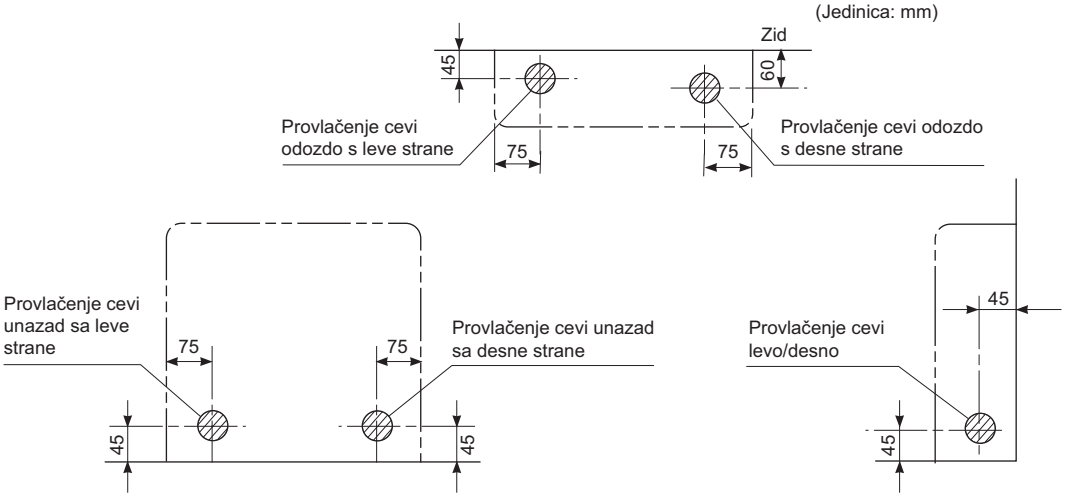

⚠ OPREZ

Min. dozvoljena dužina

- Preporučena minimalna dužina cevi je 2,5 m kako bi se izbegla buka iz spoljne jedinice i vibracije. (Mehanička buka i vibracije mogu da se jave u zavisnosti od toga kako je uređaj ugrađen i od okruženja u kojem se koristi.)
- Maksimalna dužina cevi data je u uputstvu za ugradnju spoljne jedinice.
- Za višestruka povezivanja, videti uputstvo za ugradnju uređaja sa više spoljnih jedinica.

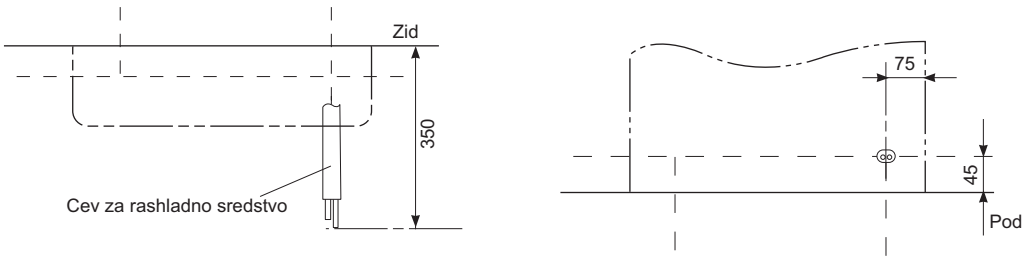

2. Bušenje rupe u zidu i ugradnja cevi koja se ugrađuje u zid

- Kod zidova koji imaju metalni okvir ili metalnu gredu, vodite računa da koristite cev koja se ugrađuje u zid i zidni poklopac rupe kroz zid kako biste sprečili moguće zagrevanje, strujni udar ili požar.
- Vodite računa za popunite rupe oko cevi materijalom za popunjavanje kako biste sprečili curenje vode.
  1) Izbušite rupu kroz zid prečnika 65 mm tako da ima nagib nadole prema spoljnoj strani.
  2) Ubacite zidnu cev u rupu.
  3) Umetnite zidni poklopac u cev u zidu.
  4) Kada završite postavljanje cevi za rashladno sredstvo, povezivanje provodnika i odvodnih cevi, zatvorite zazore oko rupe za cev molerskim kitom.

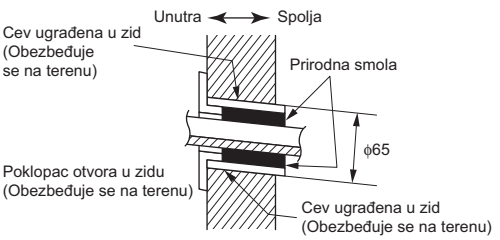

Ugradnja unutrašnje jedinice (1)

3. Odvodna cev

1) Kao odvodnu cev koristite krutu cev od polivinil-hlorida (cev VP 20 opšte namene, spoljni prečnik 26 mm, unutrašnji prečnik 20 mm) koja se može nabaviti na tržištu.
2) Odvodno crevo (spoljni prečnik 18 mm na priključnom kraju, dužina 220 mm) isporučuje se u paketu sa unutrašnjom jedinicom. Pripremite odvodnu cev za ugradnju u položaju prikazanom na slici dole.
3) Odvodna cev treba da bude nagnuta nadole tako da voda otiče ravnomerno, bez ikakve akumulacije. (Na crevu ne sme da bude krivina u kojima bi se voda zadržavala.)
4) Umetnite odvodno crevo do ove dubine tako da se ne izvlači iz odvodne cevi.
5) Odvodnu cev iz unutrašnje jedinice obložite izolacionim materijalom debljine 10 mm ili više, kako bi se sprečila pojava kondenzacije.
6) Uklonite filtere za vazduh i sipajte nešto vode u posudu za odvod da biste proverili da li voda otiče bez zastoja.

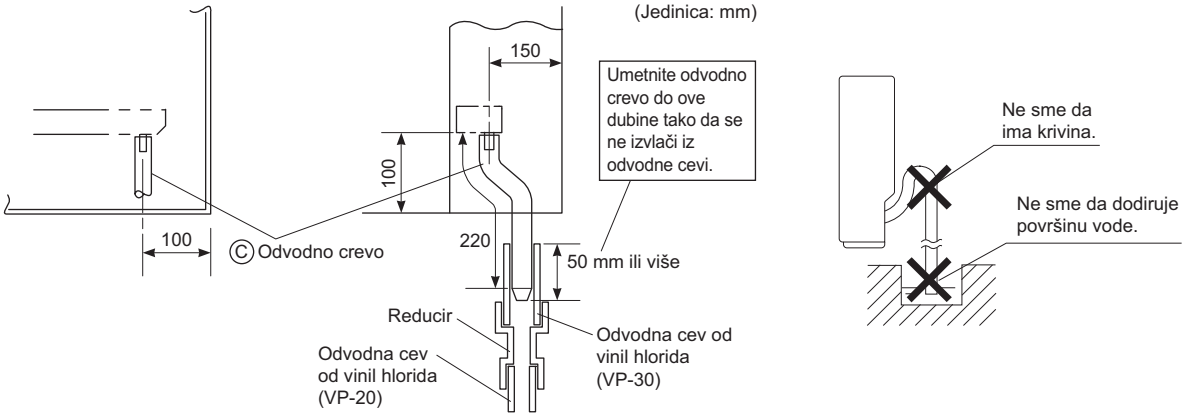

⚠ OPREZ

Za spajanje koristite lepak za polivinil-hlorid. Ukoliko to ne učinite, može doći do pojave curenja vode.

4. Ugradnja unutrašnje jedinice

4-1. Priprema

- Otvorite prednju tablu, odvijte 4 vijka i demontirajte prednju rešetku povlačeći je prema napred.
- Sledite postupak opisan u nastavku prilikom skidanja delova s prorezima.

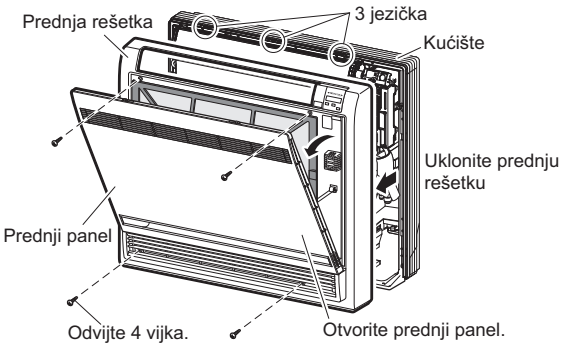

■ **Za odlivke**

- Uklonite stubove. (Delove s prorezima na donjem okviru uklonite pomoću klešta.)

■ **Za bočno provlačenje cevi**

- Uklonite stubove.
  1) Odvijte 7 vijaka.
  2) Uklonite gornji deo kućišta (2 jezička).
  3) Uklonite levi i desni deo kućišta (po 2 jezička s obe strane).
  4) Delove s prorezima na donjem okviru i delovima kućišta uklonite pomoću klešta.
  5) Vratite se prateći korake obrnutim redosledom (3 > 2 > 1).

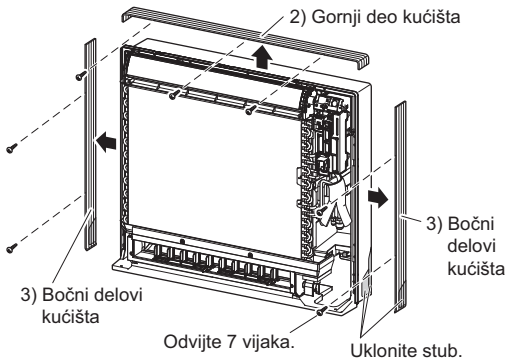

Za odlivke

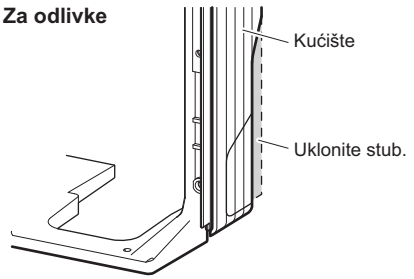

Za bočno provlačenje cevi

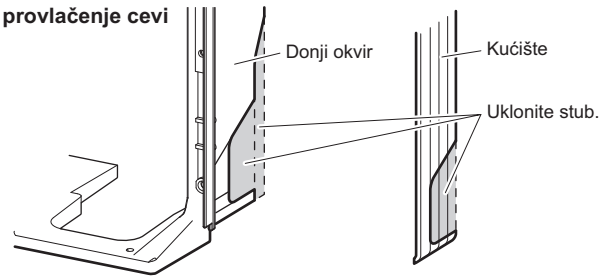

Ugradnja unutrašnje jedinice (1)

4-2. Ugradnja

- Prilikom ugradnje na pod, pričvrstite uz pomoć 6 vijaka. (Ne zaboravite da pričvrstite za zid sa zadnje strane.)
- Kod ugradnje na zid, montažnu ploču Ⓐ pričvrstite pomoću 5 vijaka, a unutrašnju jedinicu sa 4 vijka.
  Uređaj nemojte ugrađivati na visini većoj od 6 cm iznad poda.
- Ploču za montažu treba postaviti na zid koji može da nosi težinu unutrašnje jedinice.
  1) Privremeno pričvrstite ploču za montažu na zid, vodite računa da tabla bude potpuno nivelisana i obeležite tačke za bušenje na zidu.
  2) Pričvrstite ploču za montažu na zid pomoću vijaka.

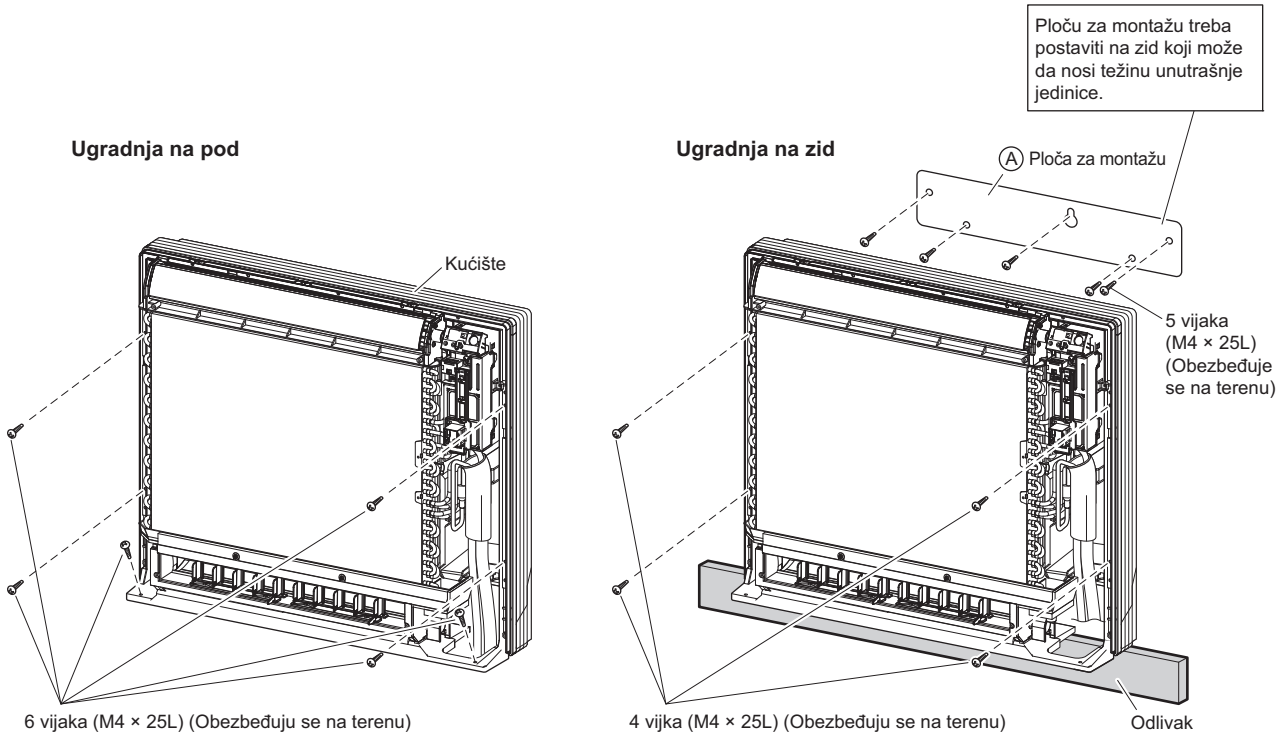

  3) Nakon obavljenog priključenja cevi za rashladno sredstvo i odvodne cevi, slobodan prostor oko cevi u zidnom otvoru popunite gitom.
     Ako to ne učinite, može doći do stvaranja kondenzacije na cevi za rashladno sredstvo, a kroz otvor će takođe moći da ulaze insekti.
  4) Po završetku spajanja svih priključaka, prednju tablu i prednju rešetku vratite u prvobitne položaje.

5. Spajanje krajeva cevi

1) Odsecite kraj cevi sekačem cevi.
2) Uklonite pucne i odsecite površinu koja je okrenuta nadole tako da opiljci ne uđu u cev.
3) Postavite spojnu navrtku na cev.
4) Spojite cev.
5) Proverite da li je spoj dobro napravljen.

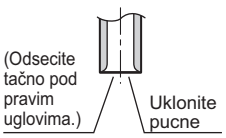

Spajanje cevi

Postavite tačno u niže prikazani položaj.

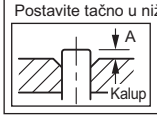

	Alatka za spajanje cevi za R32	Tradicionalna alatka za spajanje cevi	
	Tip spojnice	Tip spojnice (tip Ridgid)	Tip sa leptirastom navrtkom (tip Imperial)
A	0-0,5 mm	1,0-1,5 mm	1,5-2,0 mm

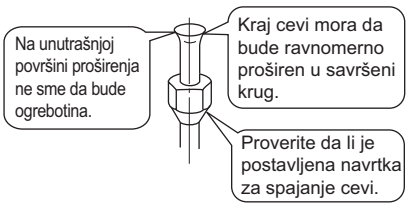

⚠ UPOZORENJE

1) Nemojte koristiti mineralno ulje na spojenom delu.
2) Sprečite da mineralno ulje prodre u sistem jer bi to smanjilo radni vek uređaja.
3) Nikada nemojte koristiti cevi koje su korišćene za prethodne instalacije. Koristite isključivo delove koji su isporučeni uz uređaj.
4) U uređaj sa rashladnim sredstvom R32 nikada nemojte ugrađivati sušač kako bi radni vek uređaja bio garantovan.
5) Materijal za sušenje može da se otopi i ošteti sistem.
6) Zaštitite ili zatvorite u kućištu cevi za rashladno sredstvo kako biste izbegli mehaničko oštećenje.
7) Nedovršeno spajanje može da dovede do curenja gasa za hlađenje.

Ugradnja unutrašnje jedinice (1)

6. Povezivanje cevi za rashladno sredstvo

⚠ OPREZ

1) Koristite navrtku za cevne spojeve koja je pričvršćena na glavni uređaj. (Da biste sprečili da navrtka naprsne usled propadanja od starosti.)
2) Da biste sprečili curenje gasa, nanesite ulje za rashladne kompresore samo na unutrašnju površinu spoja. (Koristite ulje za rashladne kompresore za R32.)
3) Prilikom pritezanja navrtke za cevne spojeve koristite momentne ključeve kako biste sprečili oštećenje navrtki za cevne spojeve i curenje gasa.
4) NEMOJTE višekratno koristiti spojeve koji su već korišćeni.
5) Neophodno je da u cilju održavanja bude moguć pristup spojevima između delova sistema za rashladno sredstvo napravljenim prilikom ugradnje.

Poravnajte sredine oba spoja i pritegnite navrtke za cevne spojeve 3 ili 4 obrtaja rukom. Zatim ih potpuno pritegnite momentnim ključevima.

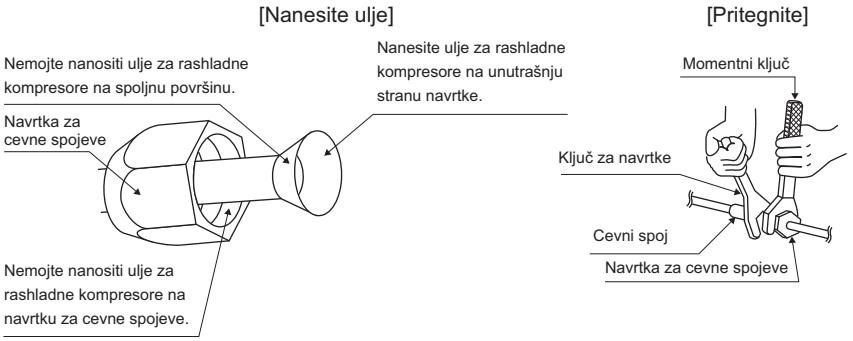

Obrtni momenat pritezanja navrtke za cevne spojeve		
Strana gasa		Strana tečnosti
Klasa 25/35	Klasa 50	Klasa 25/35/50
3/8 inča	1/2 inča	1/4 inča
32,7-39,9N·m (333-407 kgf·cm)	49,5-60,3N·m (505-615 kgf·cm)	14,2-17,2N·m (144-175 kgf·cm)

6-1. Oprez pri rukovanju cevima

1) Zaštitite otvoreni kraj cevi od prašine i vlage.
2) Sve krivine na cevima treba da budu što je moguće blaže.
   Za savijanje koristite alat za savijanje cevi.

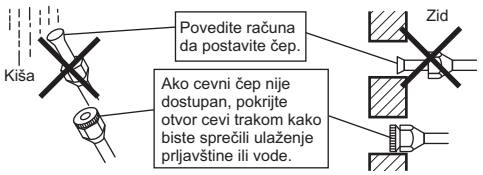

6-2. Izbor bakarnih i materijala za toplotnu izolaciju

- Prilikom korišćenja bakarnih cevi i pribora dostupnih u prodaji, imajte u vidu sledeće:

1) Izolacioni materijal: Polietilenska pena
   Brzina prenošenja toplote: 0,041 do 0,052W/mK (0,035 do 0,045 kcal/(mh°C))
   Temperatura površine cevi za rashladno sredstvo dostiže najviše 110°C.
   Pri izboru toplotne izolacije opredelite se za materijal koji može da izdrži tu temperaturu.

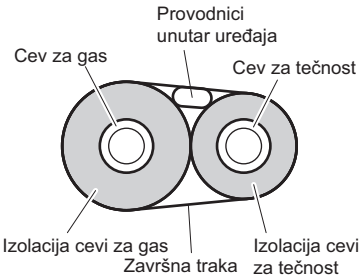

2) Povedite računa da izolujete cevi za gas i cevi za tečnost i da obezbedite niže navedene dimenzije izolacije.

Strana gasa		Strana tečnosti	Termička izolacija cevi za gas		Termička izolacija cevi za tečnost
Klasa 25/35	Klasa 50		Klasa 25/35	Klasa 50	
Spoljni prečnik 9,5 mm	Spoljni prečnik 12,7 mm	Spoljni prečnik 6,4 mm	Unutrašnji prečnik 12-15 mm	Unutrašnji prečnik 14-16 mm	Unutrašnji prečnik 8-10 mm
Minimalni radijus krivine			Debljina najmanje 10 mm		
30 mm ili više	40 mm ili više	30 mm ili više			
Debljina 0,8 mm (C1220T-O)					

3) Koristite zasebne izolacione cevi za cevi za gasno i tečno rashladno sredstvo.

Ugradnja unutrašnje jedinice (1)

7. Provera na curenje gasa

1) Nakon obavljenog odzračivanja proverite da nema curenja gasa.
2) Videti poglavlja posvećena odzračivanju i proverama na curenje gasa, u uputstvu za ugradnju spoljne jedinice.

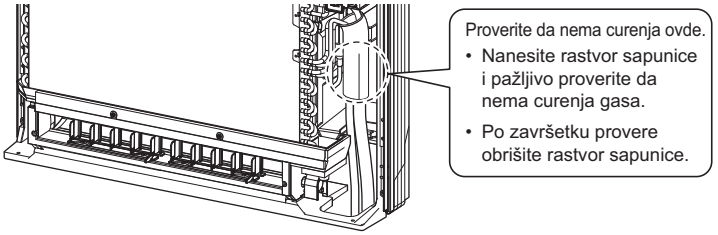

8. Postavljanje spojne cevi

- Spojna cev se postavlja nakon provere na curenje gasa, koja je opisana u prethodnom odeljku.

1) Na licu mesta isecite izolovani deo cevi, tako da odgovara dužini spojnog dela.

2) Prorez na spoju cevi za rashladno sredstvo i sučeone pomoćne cevi obmotajte trakom, vodeći računa da pokrijete sve šupljine.

3) Prorez i sučeoni spoj obmotajte Ⓓ izolacionom oblogom koja vam je isporučena uz uređaj, vodeći računa da nijedan deo cevi ne ostane ogoljen.

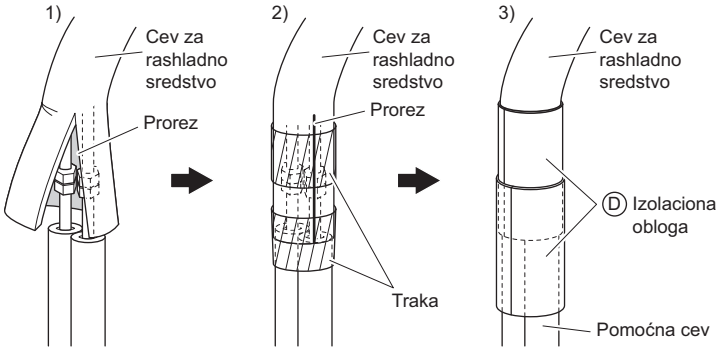

⚠ OPREZ

1) Pažljivo izolujte spojeve cevi.
   Nepotpuna izolacija može da dovede do curenja vode.
2) Gurnite cev unutra, kako ne bi nepotrebno delovala silom na prednju rešetku.

9. Priključivanje odvodnog creva

Isporučeno Ⓒ odvodno crevo ubacite u naglavak na posudi za ispuštanje vode. Snažno pritisnite crevo, tako da prione na zaptivku u naglavku.

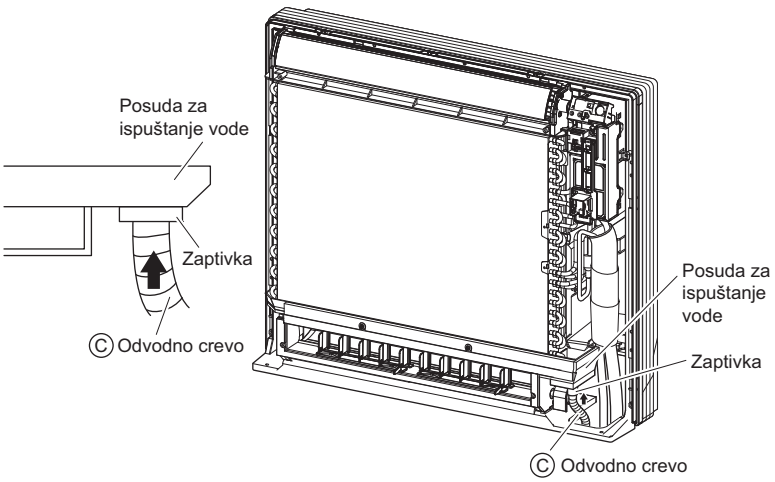

Ugradnja unutrašnje jedinice (1)

10. Električni provodnici

Sa više unutrašnjih jedinica, ugradnju obavite onako kako je opisano u uputstvu za ugradnju priloženom uz uređaj sa više spoljnih jedinica.

- Podignite ploču za pričvršćenje senzora, uklonite prednji limeni poklopac, pa ogranak snopa provodnika priključite na terminalni blok.

1) Skinite izolaciju sa krajeva provodnika (15 mm).
2) Uklopite boje provodnika sa brojevima terminala na terminalnim blokovima unutrašnje i spoljne jedinice i čvrsto pritegnite vijke za pričvršćivanje provodnika na odgovarajućim terminalima.
3) Povežite provodnike za uzemljenje na odgovarajuće terminale.
4) Povucite provodnike kako biste se uverili da su čvrsto pričvršćeni a zatim učvrstite provodnike držačem provodnika.
5) Vodite računa da provodnici ne dodiruju metalnu provodnu cev izmenjivača toplote.
6) U slučaju povezivanja na adapterski sistem. Provucite kabl daljinskog upravljača i pričvrstite S21. (Videti poglavlje **11. Kod priključenja na HA sistem**.)

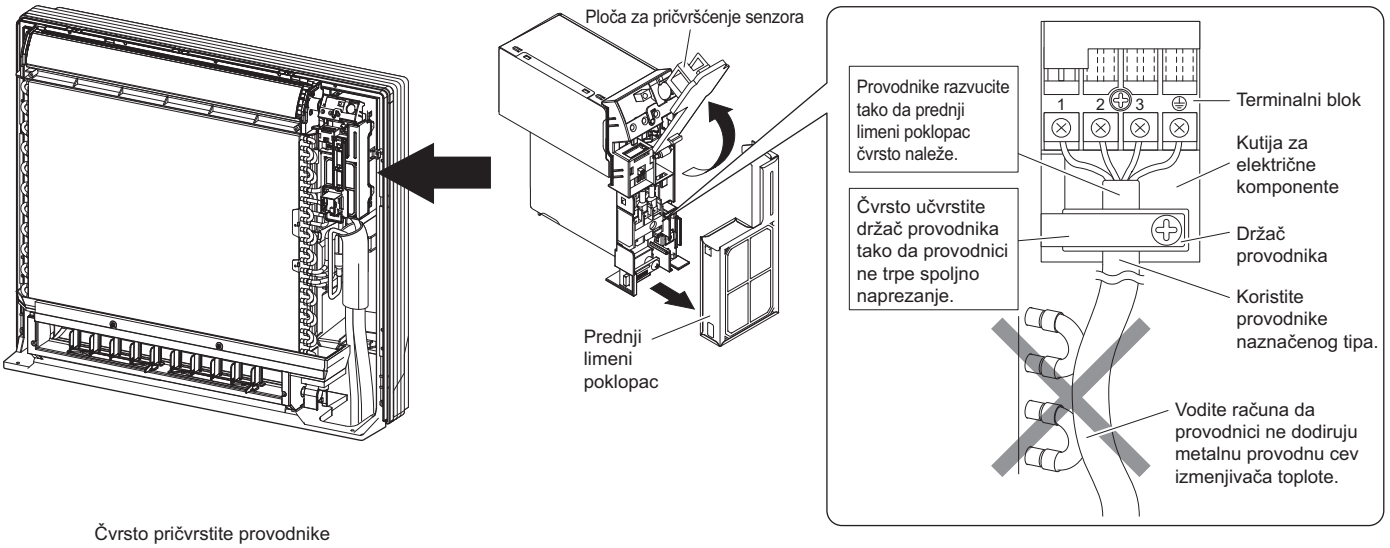

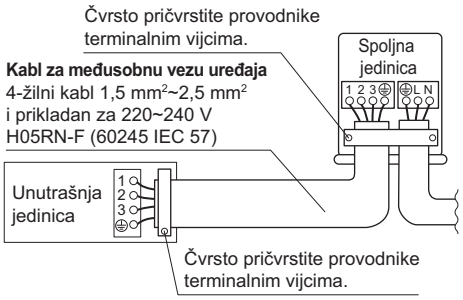

⚠ UPOZORENJE

1) Nemojte koristiti spojene provodnike, višežilne provodnike, produžne kablove ili zvezdaste priključke jer oni mogu da dovedu do pregrevanja, strujnog udara ili požara.
2) Nemojte koristiti lokalno nabavljene električne delove u proizvodu. (Nemojte izvoditi ogranak za napajanje odvodne pumpe, itd. iz terminalnog bloka.) To može za izazove strujni udar ili požar.
3) Nemojte povezivati provodnik za napajanje na unutrašnju jedinicu. To može za izazove strujni udar ili požar.
4) Koristite automatski osigurač za sve faze, sa zazorom od najmanje 3 mm između kontakata, jer on garantuje pouzdan prekid strujnog kola u slučaju prekomernog napona kategorije III.

Ugradnja unutrašnje jedinice (2)

11. Kod priključenja na HA sistem

1) Izvadite kutiju sa električnim provodnicima. (Videti **3. Podešavanje različitih adresa** na strana 7.)
2) Odsecite pinove kleštima.
3) Povežite provodnike prema prikazanoj šemi, pa spojni kabl povežite sa S21 konektorom.
4) Postavite bočni limeni poklopac i termistorski senzor, pa kutiju sa električnim provodnicima vratite u prethodno stanje.
5) Postavite konektore 5P, 6P i 7P.
6) Prednji limeni poklopac i ploču za pričvršćenje senzora vratite na mesto.

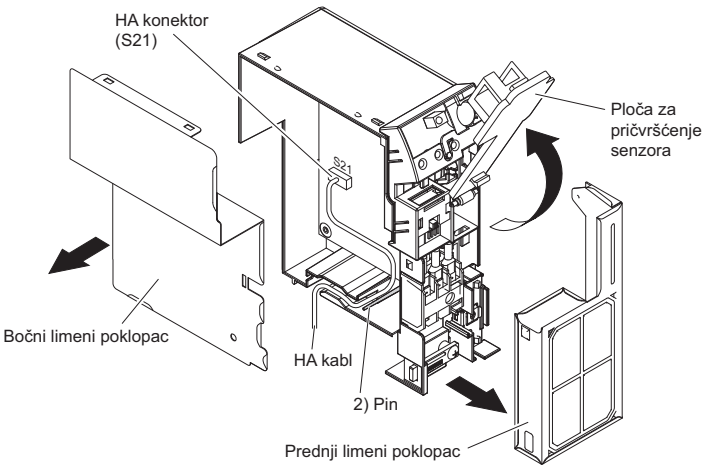

Ugradnja u poluskrivenom položaju

Ovde su objašnjene samo pojedinosti karakteristične za ovaj tip ugradnje. Videti **Ugradnja u potpuno izloženom položaju** za dodatna uputstva.

1. Otvor u zidu

- U zidu probušite otvor čije su dimenzije prikazane na slici desno.

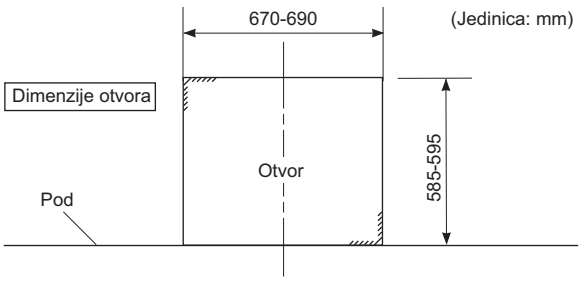

2. Ugradnja pomoćne ploče za montažu glavnog uređaja

- Zadnja strana uređaja može se pričvrstiti vijcima u tačkama prikazanim na slici dole. Vodite računa da ugradnju pomoćne ploče obavite u skladu s debljinom pregradnog zida.

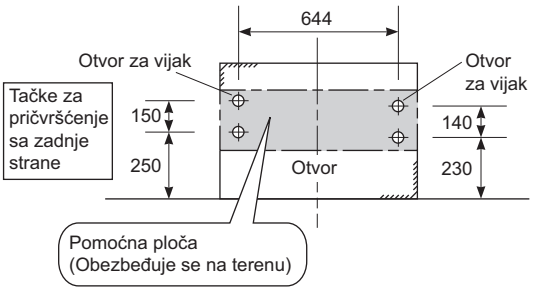

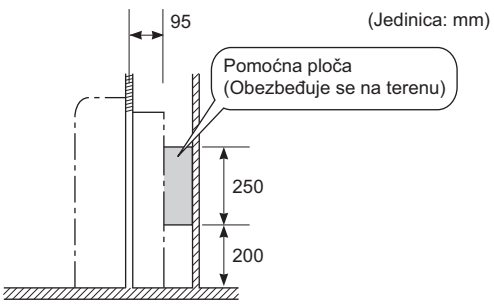

⚠ OPREZ

1) Za ugradnju glavnog uređaj amora se koristiti pomoćna ploča, jer će u suprotnom postojati zazor između uređaja i zida.

Ugradnja unutrašnje jedinice (2)

3. Cev za rashladno sredstvo

Videti **1. Priključenje cevi za rashladno sredstvo** u poglavlju **Ugradnja unutrašnje jedinice (1)**

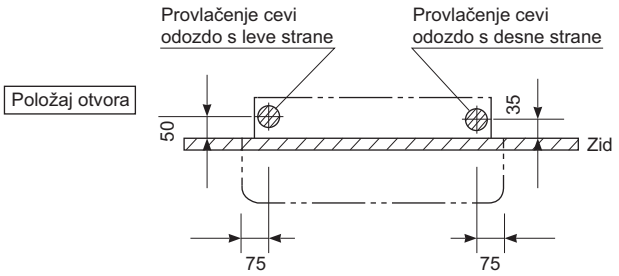

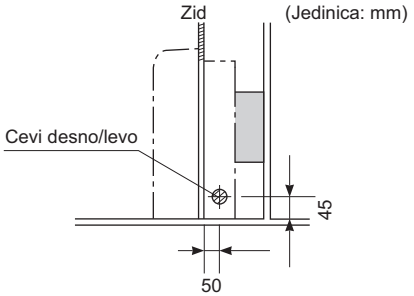

4. Ugradnja unutrašnje jedinice

1) Uklonite prednju rešetku.
2) Odvijte 7 vijaka.
3) Uklonite gornji deo kućišta (2 jezička).
4) Uklonite bočne delove kućišta (po 2 jezička s obe strane).
5) Postavite unutrašnju jedinicu na zid i pričvrstite je pomoću vijaka u 6 tačaka (M4 × 25L).

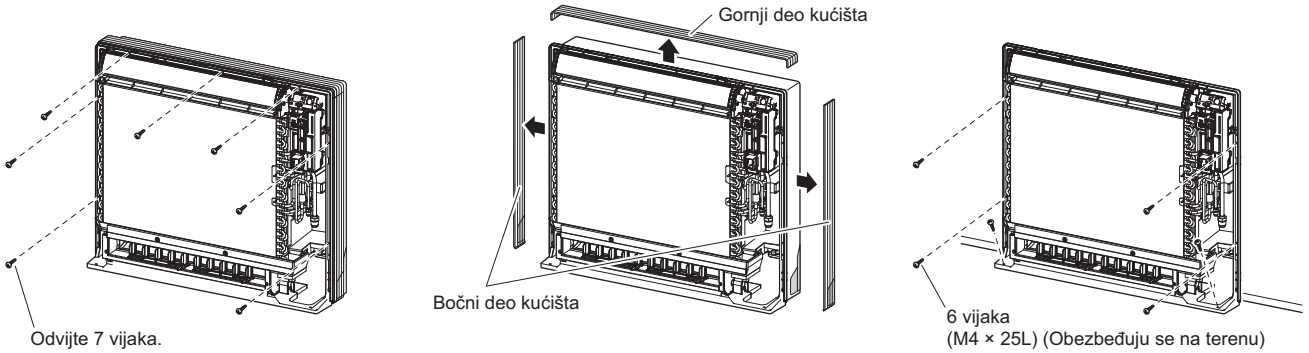

⚠ OPREZ

1) Ivicu posude za ispuštanje vode koristite kao horizontalnu projekciju unutrašnje jedinice.
2) Ugradite unutrašnju jedinicu tako da bude pripijena uza zid.

NAPOMENA:

Objašnjenje postupaka priključenja cevi za rashladno sredstvo, bušenja rupe u zidu i ugradnje cevi kroz zid, priključenja odvodne cevi, ugradnje unutrašnje jedinice, spajanja krajeva cevi, povezivanja cevi za rashladno sredstvo, provere na curenje gasa, postavljanja spojne cevi, priključenja odvodnog creva i povezivanje električnih provodnika kod priključenja na HA sistem, dato je u poglavlju pod naslovom Ugradnja u potpuno izloženom položaju.

Legenda objedinjenog dijagrama povezivanja provodnika

Legenda objedinjenog dijagrama povezivanja provodnika

Spisak ugrađenih delova i njihovu numeraciju potražite na električnoj šemi koja se nalazi na uređaju. Numerisanje delova je dato arapskim brojevima, rastućim redosledom, za svaki deo, dok su u nastavku brojevi predstavljeni simbolom "*" u šifri dela.

:	AUTOMATSKI OSIGURAČ	:	ZAŠTITNO UZEMLJENJE
:	VEZA	:	ZAŠTITNO UZEMLJENJE (VIJAK)
:	KONEKTOR	:	ISPRAVLJAČ
:	UZEMLJENJE	:	RELEJNI KONEKTOR
:	POVEZIVANJE PROVODNIKA NA TERENU	:	KRATKOSPOJNI KONEKTOR
:	OSIGURAČ	:	TERMINAL
INDOOR :	UNUTRAŠNJA JEDINICA	:	TERMINALNA TRAKA
OUTDOOR :	SPOLJNA JEDINICA	:	STEGA PROVODNIKA

BLK	: CRNA	GRN	: ZELENA	PNK	: RUŽIČASTA	WHT	: BELA
BLU	: PLAVA	GRY	: SIVA	PRP, PPL	: LJUBIČASTA	YLW	: ŽUTA
BRN	: BRAON	ORG	: NARANDŽASTA	RED	: CRVENA		

A*P	:	ŠTAMPANA PLOČA	PS	:	UKLJUČENJE NAPAJANJA
BS*	:	TASTER UKLJ/ISKLJ, RADNI PREKIDAČ	PTC*	:	TERMISTOR PTC
BZ, H*O	:	ZUJALICA	Q*	:	BIPOLARNI TRANZISTOR IZOLOVANOG ZATVARAČA (IGBT)
C*	:	KONDENZATOR			
AC*, CN*, E*, HA*, HE*, HL*, HN* HR*, MR*_A, MR*_B, S*, U, V, W, X*A, K*R_*	:	VEZA, KONEKTOR	Q*DI	:	ZAŠTITNI UREĐAJ DIFERENCIJALNE STRUJE
			Q*L	:	ZAŠTITA OD PREOPTEREĆENJA
			Q*M	:	TERMO PREKIDAČ
D*, V*D	:	DIODA	R*	:	OTPORNIK
DB*	:	DIODNI MOST	R*T	:	TERMISTOR
DS*	:	DIP PREKIDAČ	RC	:	PRIJEMNIK
E*H	:	GREJALICA	S*C	:	GRANIČNI PREKIDAČ
F*U, FU* (ZA KARAKTERISTIKE, VIDETI U PCB-u UNUTAR UREĐAJA)	:	OSIGURAČ	S*L	:	PLIVAJUĆI PREKIDAČ
			S*NPH	:	SENZOR PRITISKA (VISOKOG)
FG*	:	KONEKTOR (UZEMLJENJE RAMA)	S*NPL	:	SENZOR PRITISKA (NISKOG)
H*	:	SNOP PROVODNIKA	S*PH, HPS*	:	PREKIDAČ PRITISKA (VISOKOG)
H*P, LED*, V*L	:	PILOT LAMPICA, SVETLEĆA DIODA	S*PL	:	PREKIDAČ PRITISKA (NISKOG)
HAP	:	SVETLEĆA DIODA (SERVISNI MONITOR, ZELENA)	S*T	:	TERMOSTAT
HIGH VOLTAGE	:	VISOKI NAPON	S*RH	:	SENZOR VLAŽNOSTI
IES	:	SENZOR INTELIGENTNO OKO	S*W, SW*	:	RADNI PREKIDAČ
IPM*	:	PAMETNI MODUL ZA NAPAJANJE	SA*, F1S	:	HVATAČ NAPONSKOG UDARA
K*R, KCR, KFR, KHuR, K*M	:	MAGNETNI RELEJ	SR*, WLU	:	PRIJEMNIK SIGNALA
L	:	FAZA	SS*	:	PREKIDAČ BIRAČA
L*	:	KALEM	SHEET METAL	:	FIKSNA PLOČA TERMINALNE TRAKE
L*R	:	REAKTOR	T*R	:	TRANSFORMATOR
M*	:	KORAČNI MOTOR	TC, TRC	:	PRIMOPREDAJNIK
M*C	:	MOTOR KOMPRESORA	V*, R*V	:	VARISTOR
M*F	:	MOTOR VENTILATORA	V*R	:	DIODNI MOST
M*P	:	MOTOR ODVODNE PUMPE	WRC	:	BEŽIČNI DALJINSKI UPRAVLJAČ
M*S	:	MOTOR ZA NJIHANJE	X*	:	TERMINAL
MR*, MRCW*, MRM*, MRN*	:	MAGNETNI RELEJ	X*M	:	TERMINALNA TRAKA (BLOK)
N	:	NULA	Y*E	:	KALEM ELEKTRONSKOG EKSPANZIONOG VENTILA
n=*, N=*	:	BROJ PROLAZA KROZ FERITNO JEZGRO	Y*R, Y*S	:	KALEM POVRATNOG SOLENOIDNOG VENTILA
PAM	:	IMPULSNO-AMPLITUDNA MODULACIJA	Z*C	:	FERITNO JEZGRO
PCB*	:	ŠTAMPANA PLOČA	ZF, Z*F	:	FILTER BUKE
PM*	:	MODUL ZA NAPAJANJE			

Probni rad i testiranje

1. Probni rad i testiranje

1-1 Izmerite napon napajanja i uverite se da je u definisanom opsegu.

1-2 Probni rad treba obaviti u režimu hlađenja ili grejanja.

■ Za toplotnu pumpu

- U režimu hlađenja, izaberite najnižu temperaturu koja može da se programira; u režimu grejanja, izaberite najvišu temperaturu koja može da programira.
  1) Probni rad može da bude onemogućen u oba režima u zavisnosti od sobne temperature. Koristite daljinski upravljač za probni rad kao što je opisano u nastavku.
  2) Kada se probni rad završi, podesite temperaturu na uobičajeni nivo (26°C do 28°C u režimu hlađenja, 20°C do 24°C u režimu grejanja).
  3) Zaštite radi, sistem onemogućava ponovno pokretanje rada tokom 3 minuta od isključivanja.

■ Samo za hlađenje

- Odaberite najnižu temperaturu koja se može programirati.
  1) Probni rad u režimu hlađenja može da bude onemogućen u zavisnosti od temperature u prostoriji. Koristite daljinski upravljač za probni rad kao što je opisano u nastavku.
  2) Kada se probni rad završi, podesite temperaturu na uobičajeni nivo (26°C do 28°C).
  3) Zaštite radi, uređaj onemogućava ponovno pokretanje rada tokom 3 minuta od isključivanja.

1-3 Obavite probni rad u skladu sa uputstvom za rukovanje kako biste se uverili da sve funkcije i delovi, na primer kretanje ventilacionih rešetki, pravilno funkcionišu.

- Za klimatizacioni uređaj u režimu pripravnosti potrebna je mala količina energije. Ako sistem neće biti korišćen neko vreme posle ugradnje, isključite prekidač kako biste eliminisali nepotrebnu potrošnju energije.
- Ako se prekidač aktivira radi isključivanja napajanja klimatizacionog uređaja, kad se prekidač ponovo otvori, sistem će se vratiti u prvobitni režim rada.

1-4 Nakon probnog rada, dok se ventilator u unutrašnjoj jedinici okreće i radna lampica trepće, postoji opasnost od curenja rashladnog sredstva, te u tom slučaju provetrite prostoriju i pozovite prodavca.

Probni rad sa daljinskog upravljača

1) Pritisnite taster "UKLJ/ISKLJ" da biste uključili sistem.
2) Pritisnite istovremeno taster "TEMP" (na 2 mesta) i taster "MODE".
3) Dvaput pritisnite taster "MODE".
(Na ekranu se pojavljuje "7̄" kao indikacija da je izabran probni rad.)
4) Probni rad se završava za približno 30 minuta i uređaj prelazi na uobičajeni režim. Da biste prekinuli probni rad, pritisnite taster "UKLJ/ISKLJ".
5) Nakon probnog rada, dok se ventilator u unutrašnjoj jedinici okreće i radna lampica trepće, postoji opasnost od curenja rashladnog sredstva, te u tom slučaju provetrite prostoriju i pozovite prodavca.

2. Stavke koje se testiraju

Stavke koje se testiraju	Simptom	Proveriti
Unutrašnja i spoljna jedinica su pravilno ugrađene na čvrstim podlogama.	Pad, vibracije, buka	
Bez curenja gasa za hlađenje.	Nepotpuna funkcija hlađenja/ grejanja	
Cevi za gas i tečnost za hlađenje i nastavka unutrašnjeg odvodnog creva su termički izolovani.	Curenje vode	
Linija za odvod je pravilno postavljena.	Curenje vode	
Sistem je pravilno uzemljen.	Curenje struje	
Za međusobno povezivanje jedinica koriste se naznačeni provodnici.	Uređaj ne radi ili oštećenje u vidu nagorevanja	
Ulaz ili ispust za vazduh unutrašnje ili spoljne jedinice ima čistu putanju vazduha. Zaporni ventili su otvoreni.	Nepotpuna funkcija hlađenja/ grejanja	
Unutrašnja jedinica pravilno prima komande sa daljinskog upravljača.	Ne radi	

DAIKIN INDUSTRIES, LTD.
Head office:
Umeda Center Bldg., 2-4-12, Nakazaki-Nishi,
Kita-ku, Osaka, 530-8323 Japan

Tokyo office:
JR Shinagawa East Bldg., 2-18-1, Konan,
Minato-ku, Tokyo, 108-0075 Japan
http://www.daikin.com/global_ac/

DAIKIN EUROPE NV
Zandvoordestraat 300, B-8400 Oostende, Belgium

EAC

Two-dimensional bar code is a code
for manufacturing.
3P477070-1G (1904)